КАТАЛОГ ПРОДУКЦИИ

ВОСТОК

Машиностроительный завод

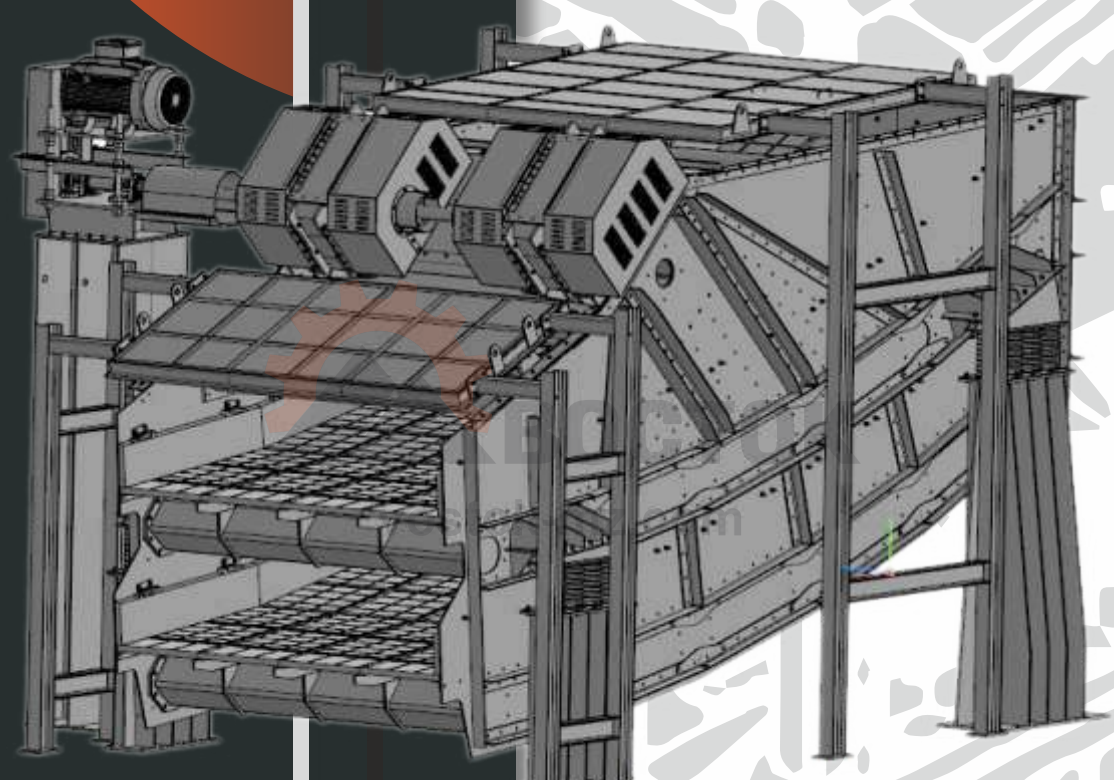

ПЕРЕЧЕНЬ ПРОДУКЦИИ:

Дробильно-сортировочные комплексы....4
Грохоты....6
Питатели....21
Дробилки....28
Конвейеры ленточные....43
Конвейеры скребковые....44
Центрифуги....45
Сепараторы....49
Железоотделители....53
Проборазделочные машины....55
Пробоотбиратели....57
Элеваторы....58
Отсадочные машины....60
Нестандартное оборудование....62
Литье....63
Шпальтовые щелевые сита....63

НАШИ КОНТАКТНЫЕ ДАННЫЕ:

346506, Россия, Ростовская область,
г. Шахты пер. Сокольнический, 8А

+7(863)226-98-42
+7(928)628-01-00
+7(919)890-45-55

info@vostok-mz.com
sale@vostok-mz.com
snab2@vostok-mz.com

+7(8636)23-67-46

Наш сайт в интернете:
VOSTOK-MZ.COM

Машиностроительный завод "Восток" – это современное предприятие, специализирующееся на разработке и производстве горного и обогатительного оборудования.

Мы производим широкий спектр оборудования для горнодобывающей и перерабатывающей промышленности: грохоты, питатели, дробилки, ленточные конвейеры, центрифуги, сепараторы, элеваторы, отсадочные машины, пробоотбиратели, проборазделочные машины, шпальтовые щелевые сита и нестандартное оборудование. Обеспечиваем бесперебойную поставку запасных частей к ранее изготовленному нами и другими поставщиками оборудованию.

Наш завод с полным циклом производства включает:

Литейное производство. Используются печи на 750 и 3000 кг. Собственная спектральная лаборатория позволяет выплавлять металл различных марок, в том числе легированных и нержавеющих.

Участок раскроя металла оборудован двумя машинами плазменной резки с рабочей зоной 2,5х12 м и пилами для распиловки заготовок диаметром до 500 мм.

Механический цех, в котором происходит мех. обработка и изготовление деталей, оснащен токарными с ЧПУ, фрезерными и расточными станками.

Термический участок оборудован печами для отжига и установкой ТВЧ.

Сборочный цех со стапелями длиной 12 м и кранами грузоподъемностью 16 т.

Малярный участок для высококачественной покраски оборудования.

Отдел технического контроля, укомплектованный современным оборудованием, осуществляет проверку комплектующих, металла и готовых изделий.

Конструкторское бюро обладает опытом в разработке аналогов зарубежного оборудования, используя технологии, успешно освоенные нашим предприятием.

Предлагаем изготовление оборудования по индивидуальным требованиям: на основе предоставленной технической и конструкторской документации заказчика или с разработкой собственных проектных решений и деталировочных чертежей.

Обеспечиваем оперативное проектирование, изготовление, шефмонтажные и пусконаладочные работы, сервисное обслуживание и бесплатные консультативные услуги.

Предоставляем доставку оборудования, строго соблюдая все технические условия и проекты по погрузке, в любую географическую точку по желанию заказчика.

Оборудование, выпускаемое Машиностроительным заводом «Восток», успешно эксплуатируется на обогатительных фабриках, ГОКах, шахтах, металлургических комбинатах, карьерах, в том числе и за рубежом.

НАШИ КЛИЕНТЫ:

ВКК
АКРОН
ПУБЛИЧНОЕ АКЦИОНЕРНОЕ ОБЩЕСТВО
HIGHLAND GOLD
ЕВРАЗ
ЕвроХим
НАЦИОНАЛЬНАЯ НЕРУДНАЯ КОМПАНИЯ
ПОЛЮС
УГМК UMMC
РУСАЛ
СУЭК
СИБИРСКАЯ УГОЛЬНАЯ ЭНЕРГЕТИЧЕСКАЯ КОМПАНИЯ
ЮГМК
ЮЖНЫЙ ГОРНО-МЕТАЛЛУРГИЧЕСКИЙ КОМПЛЕКС
УРАЛХИМ
УРАЛКАЛИЙ
ГОРНЫЕ МАШИНЫ
ПОСТАВКА ЗАПЧАСТЕЙ И ОБСЛУЖИВАНИЕ СПЕЦТЕХНИКИ
Северсталь
ПМХ
МАГНИТОГОРСКИЙ МЕТАЛЛУРГИЧЕСКИЙ КОМБИНАТ
ПОКРОВСКИЙ РУДНИК
СИБИРСКАЯ ГЕНЕРИРУЮЩАЯ КОМПАНИЯ
MECHEL
ЮЖНАЯ УГОЛЬНАЯ КОМПАНИЯ
СИБ АНТРАЦИТ
«СУСУМАНЗОЛОТО»
УРАЛЬСКАЯ СТАЛЬ
СПЕЦТЯЖМАШ
СУХОДОЛЬСКИЙ ЗАВОД
Zn Cu S
УЧАЛИНСКИЙ ГОРНО-ОБОГАТИТЕЛЬНЫЙ КОМБИНАТ
НЛМК
ПАВЛИК
НАУЧНО-ПРОИЗВОДСТВЕННОЕ ОБЪЕДИНЕНИЕ
АКОНИТ
НАДЕЖНЫЕ РЕШЕНИЯ · ЭФФЕКТИВНЫЕ ТЕХНОЛОГИИ
КОЛМАР
УГЛЕДОБЫВАЮЩАЯ КОМПАНИЯ
ERG
Qarmet
ЛОВУГОЛЬ
АЧИНСКИЙ ГЛИНОЗЕМНЫЙ КОМБИНАТ
ГРУППА КОКС

ДРОБИЛЬНО-СОРТИРОВОЧНЫЕ КОМПЛЕКСЫ

Дробильно-сортировочный комплекс (далее ДСК) используется для первичной и вторичной переработки сырья: измельчения дроблением руды, щебня, сортировки горных пород, песчаного гравия.

ДСК может эксплуатироваться на производственной площадке, на открытой местности, вблизи карьерной выработки.

Оборудование ДСК устанавливается на рамные конструкции с опорой на фундаменты.

Также возможно изготовление ДСК в полумобильном исполнении.

Помимо операций дробления и грохочения, мы можем изготовить ДСК с возможностью промывки песков. Для этого дробильный комплекс оснащается лопастными мойками, промывочными грохотами, осадочными установками, шнеками для удаления воды, спиральными классификаторами.

Выбор основных элементов, которыми оборудуется каждый конкретный ДСК, зависит от типа перерабатываемого материала, его абразивности, качества и назначения конечного продукта. В зависимости от крупности исходного сырья и требований к готовому продукту, дробление может производиться в одну или несколько стадий.

Комплексные технологические решения, которые мы предлагаем, включают все необходимые элементы, начиная от процесса планирования до определения оборудования, проектирования и дальнейшего сервисного обслуживания клиента.

Чтобы гарантировать эффективность производственного процесса, инженеры нашей компании учитывают капитальные затраты, текущие расходы, определение моделей оборудования для проекта, оценку работы и техническое обслуживание.

Наш завод проектирует и изготавливает комплексы производительностью до 2000 т/ч.

Комплектация ДСК зависит от требований заказчика.

Основные компоненты ДСК:

1. Питание ДСК. К питанию относятся:

• Бункер приемный, в котором происходит накопление входящей горной массы. Приемный бункер может оснащаться колосниковой решеткой для отделения негабаритных кусков и бутобоем для их разрушения на решетке.

• Питатель вибрационный, который позволяет дозированно подавать сырье на переработку с возможностью отделения одной фракции.

• Питатель пластинчатый, используется для крупногабаритного, либо тяжелого сырья.

2. Дробление.

Щековые дробилки. Имеют две плиты (щеки) из высокомарганцовистой стали, которые сжимаются между собой для разрушения материала. Используются для первичного дробления твердых материалов.

Роторные и молотковые дробилки. Подходят для дробления более мягких материалов. Они используют вращающийся ротор для разрушения кусков горной массы.

Конусные дробилки. Используются для измельчения твердых материалов путем раздавливания между двумя коническими поверхностями, одна из которых неподвижна, а другая совершает вращательное движение.

Применяются для вторичного и третичного тонкого дробления.

3. Разделение по фракциям. Используются грохоты вибрационные и валковые. Грохоты позволяют разделить материал по фракциям, обеспечивая нужный размер конечного продукта.

4. Конвейерный транспорт. Используется для перемещения материала между различными этапами переработки.

5. Дозирование. Обеспечивается конвейерами, оснащенными тензодатчиками для взвешивания и точной дозировки фракций перерабатываемого материала, а также шиберами и вибропитателями.

Система управления и электрическая часть. Позволяет управлять автоматизированными системами, которые позволяют контролировать работу оборудования, производительность и качество продукции. В состав входят: силовые шкафы, силовые кабели, мачты освещения, освещение, кондиционирование, вентиляция, отопление модульного здания, пожарная сигнализация, контрольные кабели, звуковая сигнализация, пульт управления с контролем на мониторе оператора.

6. Модульное здание, в котором располагается пульт с системой управления ДСК и электрический шкаф.

7. Видеонаблюдение.

8. Отделение магнитных фракций. Для этого мы устанавливаем железоотделители и металлодетекторы.



ГРОХОТЫ

Выпускаем грохоты следующих типов:

- **Вибрационные типа «банан» с шириной короба от 1500 до 4800 мм и количеством ярусов сит до 3;**
- **Высокочастотные ГВЧ с шириной короба от 500 до 3000 мм и количеством ярусов сит до 3;**
- **Самобалансные тяжёлые и легкие ГИСТ; ГИСЛ с шириной короба от 1000 до 4500 мм и количеством ярусов сит до 3;**
- **Тяжелые ГИТ с шириной короба от 1000 до 4000 мм и количеством ярусов сит до 3;**
- **Средние ГИС с шириной короба от 1000 до 3500 мм и количеством ярусов сит до 4;**
- **Легкие ГИЛ с шириной короба от 1000 до 3000 мм и количеством ярусов сит до 4;**
- **Цилиндрические ГЦЛ;**
- **Самобалансные ГСТ с шириной короба от 1500 до 3500 мм и количеством ярусов сит до 2;**
- **Валковые и дисковые по параметрам заказчика, без ограничения размера клети;**
- **Коксовые вибрационные и качающиеся.**
- **Дуговые ГД с шириной короба от 200 до 2500 мм.**

Преимущества грохотов производства Завода «Восток».

1.Мы можем изготавливать нестандартные грохоты с проведением всех необходимых расчетов и нагрузок.

2. Боковины грохотов изготавливаются из стали 09Г2С, 10ХСНД. При необходимости листы для боковин размером 2500х8000 мм, изготавливаются по специальному заказу. Цельная, а не сварная боковина исключает дополнительную нагрузку и предотвращает появление трещин в связи из-за большой вибрационной нагрузкой на стенки грохота.

3. Сверловка отверстий в боковинах осуществляется на сверлильном станке с ЧПУ, совмещенном с головкой плазменной резки, с точностью позиционирования - 0,002 мм высокоточными корончатыми сверлами, после чего там же производится плазменная резка в размер.

4. В рамках реализации программы усовершенствования технологических процессов сборки, была освоена и реализована на постоянной основе сборка боковин грохотов способом «HUCK-заклепка». Этот способ позволил не только резко сократить время от начала сборки до поставки грохота конечному потребителю, но и довести качество и надежность наших машин до общемировых стандартов.

5. Связь-балки собираются на сборочном стапеле, после сборки отжигаются для исключения растрескивания сварочных швов, а затем торцуются на расточных станках. Это снимает лишнее напряжение со стенок грохота.

6. На внутренние поверхности грохота и связь-балки наносится футеровка из износостойких материалов: резины, полиуретана, металла.

7. В вибраторах применены виброустойчивые подшипники МПЗ, FAG, SKF, либо ZVZ со специальным профилем дорожек и тел качения и центровкой латунного сепаратора по наружной обойме, имеющие повышенный ресурс при циклических вибрационных нагрузках.

8. С целью исключения боковых колебаний грохота, приводящих к ускоренному разрушению стенок короба, проводится статическая балансировка дебалансов.

9. На всех болтовых соединениях применяются высокопрочные болты и гайки (класс 10,9 ст.40Х), что исключает ослабление соединения при работе грохота. Затяжка производится динамометрическим ключом с обозначенным моментом затяжки.

10. После сборки грохот проходит испытания в течение 3 часов. ОТК при испытаниях проверяет вибрацию в трех направлениях, амплитуду колебаний в 18 точках прибором «Вибротест МГ-4». После испытаний на всех болтовых соединениях динамометрическим ключом проверяется момент затяжки болтов.

ГРОХОТЫ ТИПА «БАНАН» ГВИ-Б



Просеивающая поверхность грохота типа «банан» содержит разное количество секций с постепенно уменьшающимся углом наклона.

Благодаря крутому углу наклона первых секций материал движется с большой скоростью, образуя тонкий слой. Это облегчает отсев мелких частиц в подрешетный продукт. К зоне разгрузки скорость движения материала уменьшается, он дольше находится на сите, что способствует лучшему отделению тяжело отделяемых частиц.

Грохоты типа «банан» применяются при грохочении материала с большим содержанием мелкозернистых частиц. Производительность грохотов «банан» на 30-40% выше, чем у грохотов с горизонтальной просеивающей поверхностью.

Мы изготавливаем грохоты под условия предприятия по Вашему индивидуальному заказу.

Количество и углы наклона секций, размеры просеивающей поверхности, количество ярусов подбираются индивидуально под конкретные задачи грохочения.

Изготавливаем грохоты ГВИ-Б «банан» следующих типоразмеров:

Ширина просеивающей поверхности – от 1500 мм до 4800 мм;
Длина просеивающей поверхности – от 3500 мм до 8500 мм;
Количество ярусов грохота – от 1 до 3;
Производительность – до 3000 т/ч;
Угол наклона – 15-25 градусов;
Скорость вращения – 750-1000 об/мин;
Амплитуда колебаний – 10-12 мм;
Мощность двигателя – до 90 кВт;
Макс. размер куска питания – до 250 мм.

ГРОХОТЫ ВЫСОКОЧАСТОТНЫЕ ГВЧ



Предназначены для мокрого или сухого грохочения сыпучих материалов с объемной массой насыпного груза не более 2,8 т/м3, обезвоживания, обесшламливания, а также отмывки суспензии от продуктов обогащения. Повышенный вибродинамический режим грохочения и высокая эффективность работы за счет регулирования режима - отличительная особенность данных грохотов.

Характеристики грохотов ГВЧ с одним ярусом сит

Наименование	ГВЧ-10	ГВЧ-20	ГВЧ-30	ГВЧ-41	ГВЧ-61	ГВЧ-61М	ГВЧ-71	ГВЧ-81
Размеры просеивающей поверхности, мм не более								
Ширина	1250	1400	1510	1600	1920	2120	2400	3000
Длина	2400	2500	3600	3750	4200	4200	6250	8000
Площадь просеивающей поверхности, м^2	3,0	3,5	5,5	6,0	8,0	9,0	15,0	24
Частота колебаний, с$^{-1}$	12,25...24,5							
Мощность электродвигателя, кВт	2x2,2...3	2x4,0...5,5	2x5,5...5	2x7,5...11	2x11...15	2x11...15	2x18,5...22	2x22...30
Габаритные размеры колеблющейся части грохота, мм не более								
Длина	2860	3300	4200	4200	4430	4430	6330	8100
Ширина	2270	2500	2700	2900	3470	3670	4070	3670
Высота	1410	1550	1800	1800	1550	1550	2050	1850
Масса грохота, кг не более	1800	3000	3700	3800	5400	6000	9600	12000

Характеристики грохотов ГВЧ с двумя ярусами сит

Наименование параметра и размера	ГВЧ-42	ГВЧ-52	ГВЧ-62	ГВЧ-72
Размеры просеивающей поверхности, мм не более				
Ширина	1510	1750	1920	2400
Длина	5300	5200	5500	6250
Площадь просеивающей поверхности, м²	8,0	9,0	10,5	15,0
Частота колебаний, с⁻¹	16,2.....24,5			
Номинальная мощность электродвигателя, кВт	2x7,5.....11	2x11.....15	2x18,5.....22	2x22.....30
Габаритные размеры колеблющейся части грохота, мм не более				
Длина	5550	5550	5550	6250
Ширина	3150	3380	3550	4100
Высота	2200	2200	2200	2280
Масса грохота, кг не более	7800	8500	9200	13400

Проектируем и изготавливаем высокочастотные грохоты по техническому заданию заказчика.

ГРОХОТЫ ИНЕРЦИОННЫЕ САМОБАЛАНСНЫЕ ГИСТ, ГИСЛ

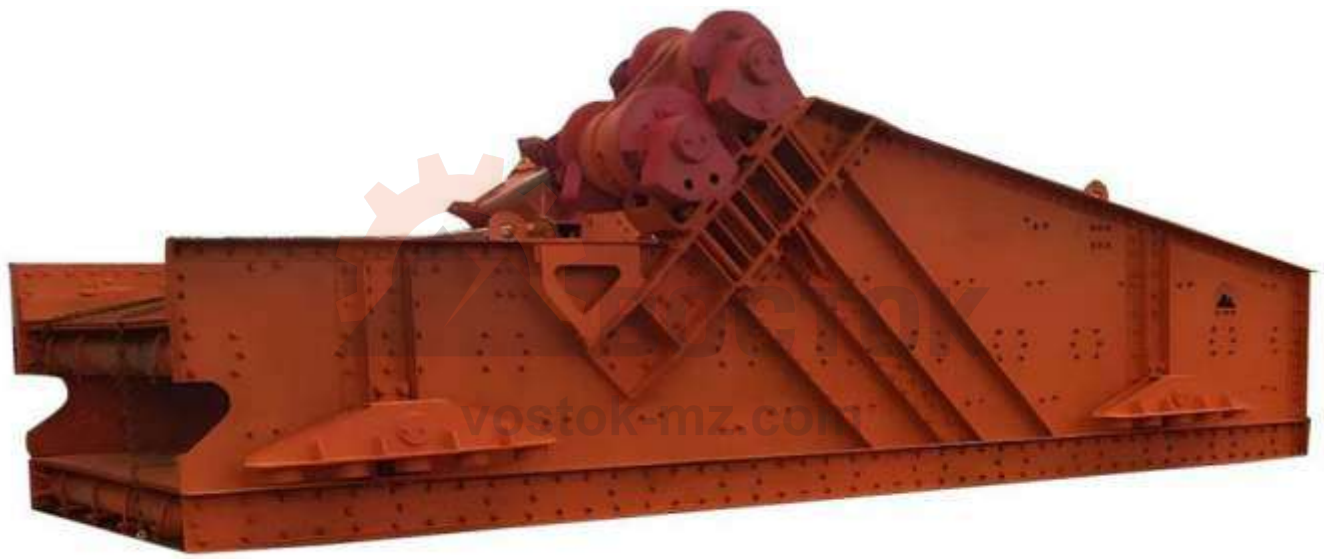

Грохоты предназначены для грохочения сыпучих материалов с объемной массой насыпного груза 1,2...2,8 т/м3 (1,2 т/м3 – легкие самобалансные, 2,8 т/м3 – тяжелые самобалансные) при угле наклона 0...25 градусов, применяются на операциях обезвоживания, обесшламливания (мокрого и сухого), грохочения каменных углей, антрацитов, руды и горючих сланцев, а также для отмыва суспензии от продуктов обогащения.

Грохоты изготавливаются как в опорном, так и в подвесном исполнении. По желанию заказчика поставляются с вибратором на жидкой или консистентной смазке.

Проектируем и изготавливаем грохоты по техническому заданию заказчика.

Характеристики грохотов ГИСТ тяжелых с одним ярусом сит

Наименование параметра и размера	ГИСТ-41	ГИСТ-61	ГИСТ-61М
Производительность по исходному материалу, т/ч	125	100...400	125...500
Размеры просеивающей поверхности, мм не более			
Ширина	1500	2000	1920
Длина	4400	5250	4400
Угол наклона просеивающей поверхности, градус	0...10		
Площадь просеивающей поверхности, м²	6,6	10,5	8,4
Номинальная мощность электродвигателя, кВт	2х7,5	2х15	2х11...15
Габаритные размеры колеблющейся части грохота, мм не более			
Длина	4400	5765	4400
Ширина	2270	2530	2604
Высота	1735	2060	1733
Масса грохота, кг не более	4430	9000	4950

Характеристики грохотов ГИСТ тяжелых с двумя ярусами сит

Наименование параметра и размера	ГИСТ-52	ГИСТ-52М	ГИСТ-72	ГИСТ-72М	ГИСТ-82
Размеры просеивающей поверхности, мм не более					
Ширина	1750	1750	2500	2500	3040
Длина	5400	6450	6640	7200	7990
Площадь просеивающей поверхности, м²	9,45	10,2	16,6	18	22,5
Номинальная мощность электродвигателя, кВт	2х15...18,5	2х15..18,5	2х22...30	2х22..30	2х37...45
Габаритные размеры колеблющейся части грохота, мм не более					
Длина	5700	6400	6810	7875	8200
Ширина	2450	2170	3487	4550	4250
Высота	2570	2180	2420	3150	2700
Масса грохота, кг не более	9300	7500	14900	17800	20150

Характеристики грохотов ГИСЛ легких с двумя ярусами сит

Наименование параметра и размера	ГИСЛ-32	ГИСЛ-42	ГИСЛ-62У	ГИСЛ-72	ГИСЛ-82А
Размеры просеивающей поверхности, мм не более					
Ширина	1200	1500	2000	2500	3040
Длина	4900	5605	5600	6ƃ0	7990
Площадь просеивающей поверхности, м²	5,8	8,4	10,9	16,6	22,5
Номинальная мощность электродвигателя, кВт	2х5,5...7,5	2х11...15	2х15...18,5	2х22...30	2х37...45
Габаритные размеры колеблющейся части грохота, мм не более					
Длина	5700	5700	5700	6970	8200
Ширина	2330	2530	2700	3760	4250
Высота	2460	2461	2650	2500	2700
Масса грохота, кг не более	6920	7680	9445	17800	17500

Проектируем и изготавливаем самобалансные грохоты по техническому заданию заказчика.

ГРОХОТЫ ИНЕРЦИОННЫЕ ТЯЖЕЛЫЕ ГИТ



Грохоты ГИТ предназначены для разделения по крупности сыпучих материалов с объемной массой насыпного груза не более 2,8 т/м3 при угле наклона просеивающей поверхности 10...30° на операциях грохочения, крупность кусков исходного материала не должна превышать 40% от ширины просеивающей поверхности.

Грохоты изготавливаются как в опорном, так и в подвесном исполнении.

По желанию заказчика грохот поставляется с вибратором на жидкой или консистентной смазке.

Проектируем и изготавливаем грохоты по техническому заданию заказчика.

Характеристики грохотов ГИТ тяжелых с одним ярусом сит

Наименование параметра размера	ГИТ-31	ГИТ-41М	ГИТ-51Н	ГИТ-51М	ГИТ-51-1	ГИТ-51В	ГИТ-61	ГИТ-71
Производительность по исходному материалу, т/ч	40...120	≤400	≤500	≤500	≤600	≤700	≤1000	≤2000
Размеры просеивающей поверхности, мм не более								
Ширина	1250	1500	1750	1750	1750	1750	2000	2500
Длина	2700	3400	3600	3600	4270	4500	4800	5200
Площадь просеивающей поверхности, м²	3,3	5,2	6,3	6,3	7,4	7,8	9,0	13,3±0,2
Амплитуда колебаний короба, мм	4,0...8,0							
Частота колебаний, с⁻¹	12,25...16,2							
Номинальная мощность электродвигателя, кВт	7,5	11	18,5...30	18,5...30	18,5...30	18,5...30	22...30	22...30
Габаритные размеры колеблющейся части грохота, мм не более								
Длина	3200	3500	3990	4100	4270	5350	5500	5200
Ширина	2000	1980	2990	2467	2460	3380	4042	4200
Высота	1100	1160	1500	1500	1450	1720	1800	1700
Масса грохота, кг не более	1100	1160	1500	1500	1450	1720	1800	1700

Характеристики грохотов ГИТ тяжелых с двумя тремя и четырьмя ярусами сит

Наименование параметра и размера	ГИТ-32	ГИТ 42	ГИТ-52	ГИТ-52МУ	ГИТ-52М	ГИТ-62	ГИТ-62М	ГИТ-72
Производительность по исходному материалу, т/ч	100...200	300	600	450	1000	1500	2000	2500
Число ярусов сит, шт	2	2	2	2	2	2	2	2
Размеры просеивающей поверхности, мм не более								
Ширина	1250	1500	1750	1750	1750	2000	2000	2470
Длина	3000	3300	4475	4480	4000	3620	6000	6700
Площадь просеивающей поверхности, м²	3,75	4,5	8	8	7	7,2	12	16,6
Амплитуда колебаний короба, мм	4...6							
Частота колебаний, с⁻¹	12,25...16,2							
Мощность электродвигателя, кВт	11	11...15	18,5...30	22...30	18,5...30	18,5...30	22...30	30...45
Габаритные размеры колеблющейся части грохота, мм не более								
Длина	3485	3680	5000	4820	4295	4100	5900	7000
Ширина	1900	2220	2470	2470	3360	2500	2500	2950
Высота	1160	1700	1550	1460	2070	1225	1500	2000
Масса грохота, кг не более	2900	3500	5500	5500	5500	6000	7000	11200

Характеристики грохотов ГИТ тяжелых более трех сит

Наименование параметра и размера	ГИТ-34	ГИТ-53	ГИТ-63
Производительность по исходному материалу, т/ч	250	600	≤1000
Число ярусов сит, шт	4	3	3
Угол наклона просеивающей поверхности, градус	0...15	15...25	5...30
Площадь просеивающей поверхности, м²	3,6	7,5	11,6
Амплитуда колебаний короба, мм	3...8		
Частота колебаний, с⁻¹	12,25...16,2		
Номинальная мощность электродвигателя, кВт	11	18,5-22	30
Габаритные размеры колеблющейся части грохота, мм не более			
Длина	3400	4450	6400
Ширина	2500	3000	3000
Высота	3000	2000	2000
Масса грохота, кг	4580	6000	11000

Проектируем и изготавливаем инерционные грохоты по техническому заданию заказчика.

ГРОХОТЫ ИНЕРЦИОННЫЕ СРЕДНИЕ ГИС



Грохоты предназначены для сортировки и разделения по крупности сыпучих материалов с объемной массой насыпного груза не более 1,8 т/м3 при угле наклона просеивающей поверхности 10...30° на операциях сухого грохочения с поверхностной влагой материала не более 5 % и крупностью кусков исходного материала не более 200 мм.

Грохоты изготавливаются как в опорном, так и в подвесном исполнении.

По желанию заказчика грохот поставляется с вибратором на жидкой или консистентной смазке.

Проектируем и изготавливаем грохоты по техническому заданию заказчика.

Характеристики грохотов ГИС средних с одним ярусом сит

Наименование параметра и размера	ГИС-21	ГИС-31	ГИС-41	ГИС-51
Производительность по исходному материалу, т/ч	80	130	230	620
Размеры просеивающей поверхности, мм не более				
Ширина	1000	1250	1500	1750
Длина	2000	3000	4000	5000
Угол наклона просеивающей поверхности, градус	10...25	10...25	10...25	10...25
Площадь просеивающей поверхности, м²	2	3,75	6,0	8,75
Амплитуда колебаний короба, мм	3...8			
Частота колебаний, с⁻¹	12,25...16,2			
Номинальная мощность электродвигателя, кВт	7,5	11	11	15
Габаритные размеры колеблющейся части грохота, мм не более				
Длина	2000	3680	4500	5700
Ширина	1570	2630	2880	2920
Высота	1000	1230	1205	1230
Масса грохота, кг	1000	2300	2650	3300

Характеристики грохотов ГИС средних с двумя тремя и четырьмя ярусами сит

Наименование параметра и размера	ГИС-22	ГИС-32	ГИС-33	ГИС-42	ГИС-43	ГИС-52	ГИС-53	ГИС-54	ГИС-62	ГИС-63
Производительность по исходному материалу, т/ч	90	220	230	560	520	420	700	450	740	980
Число ярусов сит, шт	2	2	3	2	3	2	3	4	2	3
Размеры просеивающей поверхности, мм не более										
Ширина	1000	1250	1250	1500	1500	1750	1750	1750	2000	2000
Длина	2000	3000	3000	4250	4250	4750	5000	4500	6000	6000
Площадь просеивающей поверхности, м²	2	3,75	3,75	6,4	6,4	8,3	9	8	12	12
Амплитуда колебаний короба, мм	3...5					3...8				
Частота колебаний, с⁻¹	12,25... 16,2									
Номинальная мощность электродвигателя, кВт	7,5	11	11	11	15	15	15	22	22	22
Габаритные размеры колеблющейся части грохота, мм не более										
Длина	2900	3900	3690	4600	4950	5960	5700	5200	6600	6650
Ширина	2000	2300	2300	2500	3000	3150	3130	3230	4000	4014
Высота	1250	1300	1500	1330	1500	1330	1500	2000	1500	2000
Масса грохота, кг	2300	2500	3050	3500	4000	4500	5100	6350	7150	8200

ГРОХОТЫ ИНЕРЦИОННЫЕ ЛЕГКИЕ ГИЛ



Предназначены для разделения по крупности сыпучих материалов с объемной массой насыпного груза не более 1,4 т/м3 при сухом грохочении (с поверхностной влагой материала не более 5 %) углей, антрацитов и горючих сланцев крупностью кусков питания не более 150 мм.

Грохоты изготавливаются как в опорном, так и в подвесном исполнении. По желанию заказчика поставляются с вибратором на жидкой или консистентной смазке.

Проектируем и изготавливаем грохоты по техническому заданию заказчика.

Характеристики грохотов ГИЛ легких с одним ярусом сит

Наименование параметра и размера	ГИЛ-21	ГИЛ-31	ГИЛ-41	ГИЛ-51	ГИЛ-61
Производительность по исходному материалу, т/ч	10	50	100	120	250
Размеры просеивающей поверхности, мм не более					
Ширина	1000	1250	1500	1750	2000
Длина	2285	3000	4000	4775	6000
Угол наклона просеивающей поверхности, градус	10...30				
Площадь просеивающей поверхности, м²	2,2	3,75	6,0	8,3	10
Амплитуда колебаний короба, мм	3...5	3...5	3...5	3...8	3...8
Частота колебаний, с⁻¹	12,25...16,2				
Номинальная мощность электродвигателя, кВт	2,2	5,5	7,5	7,5	11
Габаритные размеры колеблющейся части грохота, мм не более					
Длина	2311	3200	4565	5050	6300
Ширина	1550	2351	2170	2550	2750
Высота	670	700	1280	850	1700
Масса грохота, кг	1240	1850	2800	3500	4500

Характеристики грохотов ГИЛ легких с двумя ярусами сит

Наименование параметра и размера	ГИЛ-22	ГИЛ-32	ГИЛ-42	ГИЛ-52	ГИЛ-52А	ГИЛ-52М	ГИЛ-62
Производительность по исходному материалу, т/ч	45	100	100	160	160	160	200
Размеры просеивающей поверхности, мм не более							
Ширина	1000	1250	1500	1750	1750	1750	2000
Длина	2000	3000	4500	4750	4650	4750	5000
Угол наклона просеивающей поверхности, градус	10...30						
Площадь просеивающей поверхности, м²	2	3,75	6,5	8,3	8,14	8,3	10
Амплитуда колебаний короба, мм	3...8						
Частота колебаний, с⁻¹	12,25...16,2						
Номинальная мощность электродвигателя, кВт	7,5	5,5	7,5	11	11	11	15
Габаритные размеры колеблющейся части грохота, мм не более							
Длина	2590	3200	4580	5050	4880	5050	5755
Ширина	2000	1900	2170	2550	2480	2550	3410
Высота	1250	1250	1200	1140	1200	1200	1330
Масса грохота, кг	2200	2500	3500	4500	4500	4500	5500

Характеристики грохотов ГИЛ легких с тремя ярусами сит

Наименование параметра и размера	ГИЛ-33	ГИЛ-43	ГИЛ-53	ГИЛ-63
Производительность по исходному материалу, т/ч	40	100	200	250
Размеры просеивающей поверхности, мм не более				
Ширина	1250	1500	1750	2000
Длина	3000	4000	4750	5000
Угол наклона просеивающей поверхности, градус	10...30			
Площадь просеивающей поверхности, м²	3,75	6,0	8,3	10
Амплитуда колебаний короба, мм	3...5		3...8	
Частота колебаний, с⁻¹	12,25...16,2			
Номинальная мощность электродвигателя, кВт	5,5	11	15	15
Габаритные размеры колеблющейся части грохота, мм не более				
Длина	3200	4580	5065	5700
Ширина	2351	2800	2500	3400
Высота	1500	1580	1750	1500
Масса грохота, кг не более	3000	4000	5000	7000

ГРОХОТЫ ЦИЛИНДРИЧЕСКИЕ ГЦЛ



Грохоты цилиндрические ГЦЛ предназначены для предварительного грохочения рядового угля с максимально допустимой крупностью кусков до 500 мм при влажности до 25% после удаления из него деревянных и металлических предметов. Грохоты устанавливаются в технологической цепи обогатительных фабрик и сортировок шахт.

Возможно изготовление с двойным приводом.

Характеристики грохотов ГЦЛ с одним и тремя ярусами сит

Наименование параметра и размера	**ГЦЛ-1**	**ГЦЛ-3**
Производительность, т/ч не менее	200	500
Ширина щели между витками спирали, мм	75, 100	100, 150
Внутренний диаметр барабана, мм	1200	1702
Длина барабана, рабочая, мм	1500	3600
Частота вращения барабана, $с^{-1}$	0,18	0,15
Номинальное число оборотов двигателя, об./мин	950	950
Габариты грохота, мм:		
Длина	3850	5700
Ширина	1950	3430
Высота	2400	2520
Масса, кг не более	5633	12500

Проектируем и изготавливаем цилиндрические грохоты по техническому заданию заказчика.

ГРОХОТЫ ГСТ



Грохоты применяются для классификации горячего и холодного агломерата, обожженных окатышей руд и подобных сыпучих материалов.

Конструктивные особенности: полотно грохота износостойкое и изготовлено из легированной жаропрочной или хромистой стали, имеет колосники.

Привод самосинхронизирующийся, передача крутящего момента от электродвигателей к валам вибровозбудителя осуществляется через карданный вал, либо используются мотор-вибраторы.

При необходимости устанавливается смазочная установка с теплообменником, обеспечивающая смазку и охлаждение подшипников вибровозбудителей. Для уменьшения амплитуды колебаний грохота при остановке и, следовательно, уменьшения нагрузок на фундамент, в электросхеме привода предусмотрено электрическое торможение. Для удобства обслуживания или замены грохот устанавливается на откатной тележке.

Характеристики грохотов ГСТ с одним и двумя ярусами сит

Параметры	ГСТ-61	ГСТ-81	ГСТ-91	ГСТ-62	ГСТ-82	ГСТ-92
Производительность по загрузке, т/ч	200-300	400-500	700-800	200-300	400-500	700-800
Общая площадь яруса, м²	10,48	20,4	28,98	10,48	20,4	28,98
Количество ярусов сит	1	1	1	2	2	2
Температура грохотимого материала, °С не более	800	800	800	800	800	800
Амплитуда колебаний грохота в установившемся режиме, мм	5...6					
Электродвигатель привода						
Мощность, кВт	2x15...22	2x30...45	2x30...45	2x15...30	2x30...45	2x30...45
Частота вращения (синхронная), об/мин	750	750	750	750	750	750
Количество, шт.	2	2	2	2	2	2
Масса (ориентировочно), т						
С верхним приводом	18,5	37	43,5	19,5	39	47
С нижним приводом	12,5	-	-	14	-	-
Масса качающихся частей, т	11,0	19	24	12,5	21	26

ГРОХОТЫ ГА

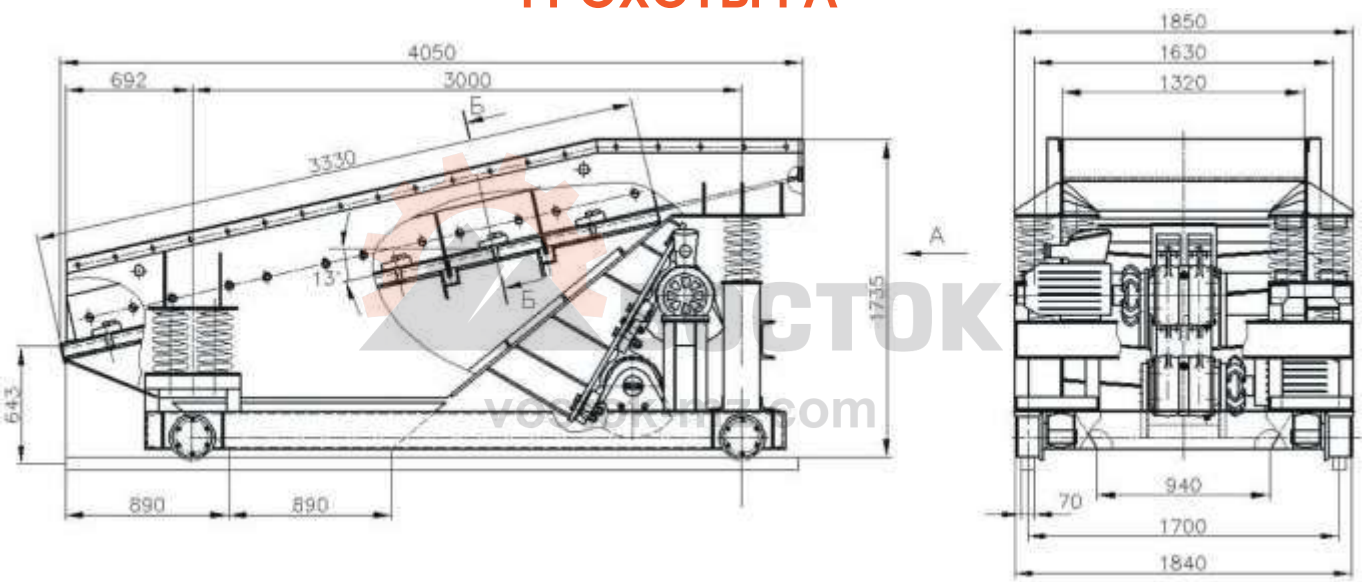

Грохоты предназначены для рассева горячего агломерата (до 700°С) в условиях шихтоподачи доменных печей. Изготавливаются с откатными тележками.

Характеристики грохотов ГА с одним и двумя ярусами сит

Наименование	ГА41	ГА-51	ГА-61	ГА-52
Производительность, т/ч	200	250	300	300
Площадь просеивающей поверхности, м²	3,6	4,8	8	4,5
Ширина просеивающей поверхности, м	1,5	1,75	2	1,75
Число ярусов сит	1	1	1	2
Габаритные размеры, не более мм				
Длина	3200	3800	4220	3800
Ширина	2100	2100	4250	2100
Высота	1500	1610	2125	1610
Масса, кг	4700	5400	7200	7000

ГРОХОТЫ ВАЛКОВЫЕ (ДИСКОВЫЕ) ГВ



Грохоты изготавливаются по индивидуальным проектам.

Длина валков, диаметр и окно просева не регламентируются и подбираются под условия эксплуатации и материал. Изготавливаем грохоты с колосниками, расположенными как поперек, так и вдоль грохота.

Грохоты валковые предназначены для разделения кокса по фракциям при подготовке его к использованию при выплавке чугуна в доменных печах, а также для рассева трудногрохотимых и тяжелых материалов. Грохот валковый включает раму с установленной на ней разделяющей поверхностью в виде валов с насаженными на них в шахматном порядке дисками и дистанционными кольцами, образующими сортировочные ячейки. Номинальная толщина дисков, расположенных, по крайней мере, в средней части вала со стороны подачи кокса, увеличена в 1,125-1,25 раза. Номинальный диаметр дисков увеличен на величину их утолщения.

Грохоты колосниковые ГК предназначены для применения в дробильно-перегрузочных пунктах перед дробилкой крупного дробления. **Конструкция короба грохотов и вибраторов аналогична грохотам тяжелым ГИТ, ГА и ГСТ.**

В верхней загрузочной части короба установлена приемная плита. Рабочая поверхность колосников защищена съемной футеровкой из износостойкой стали. Ширина межколосниковой щели постепенно увеличивается в направлении движения материала от загрузки к разгрузке, что снижает вероятность заклинивания кусков материала клиновидной формы. На крайних колосниках грохота, вдоль всей рабочей поверхности, установлены ограждающие листы (дефлекторы).

Соосно расположенные дебалансные валы вибровозбудителей соединены между собой и с асинхронными двигателями посредством эластичных лепестковых муфт, причем центры тяжести дебалансных масс смещены между собой таким образом, что их статические моменты взаимно уравновешиваются. Эти конструктивные особенности грохота обеспечивают уменьшение установленной мощности двигателей привода и, особенно, динамических нагрузок на опорные конструкции.

ГРОХОТЫ ДУГОВЫЕ ГД



Грохоты дуговые применяют для мокрого грохочения материала и в качестве обезвоживающих аппаратов. Рабочая поверхность грохота собрана из дуговых шпальтовых сит, укрепленных на раме, выгнутой по дуге окружности радиуса 500-1500 мм. Обычно длина сита принимается равной ¼ длины окружности.

У классифицирующих грохотов дуговых щелевидные отверстия между проволоками расположены поперек потока пульпы, а у обезвоживающих – вдоль потока.

Пульпа поступает в приемную коробку над грохотом и по касательной на рабочую поверхность.

Под действием центробежной силы из движущегося потока мелочь и вода просачиваются через решетку, а крупные фракции сходят с нее через разгрузочный желоб.

Короб с ситом может быть оборудован поворотным устройством для переворота сит с целью их равномерного износа. Также грохоты ГД могут оснащаться вибраторами для дополнительного встряхивания материала для улучшения грохочения.

Изготавливаем дуговые грохоты ГД следующих типоразмеров:

Площадь просеивающих поверхностей – от 0,5 до 8 м2
Количество секций одного грохота – до 4 шт.
Ширина сита – от 200 мм до 2500 мм
Щель сита – от 0,1 мм до 4 мм
Производительность в расчете по объему принимаемого потока – до 1000 м³/ч

ПИТАТЕЛИ

Питатель – устройство, позволяющее обеспечивать подачу и непрерывную загрузку или разгрузку различных сыпучих и кусковых материалов (угля, руды, горной массы, песчано-гравийной смеси).

Выпускаем питатели следующих типов:
- **Ленточные питатели ПЛ**
- **Качающиеся питатели ПК (КЛ и КТ)**
- **Пластинчатые питатели ПП-1, ПП-2 (ТК), ПЛ (ПП-3)**
- **Вибрационные питатели ВП**
- **Скребково-барабанные питатели СБП**

Мы готовы изготовить не стандартные питатели по специальным проектам. После разработки мы проводим обязательный расчет нагрузок.

ПИТАТЕЛИ КАЧАЮЩИЕСЯ ПК (КЛ И КТ)



Питатели качающегося типа КЛ предназначены для равномерной выдачи нелипких сыпучих материалов с объемной массой насыпного груза до 1600 кг/м3.

Питатели качающегося типа КТ предназначены для равномерной выдачи нелипких сыпучих материалов с объемной массой насыпного груза до 2800 кг/м3.

Крупность материала питания не должна превышать половины ширины лотка. Выдача материала производится из бункеров, воронок и других емкостей в технологические машины или транспортирующие устройства.

Питатели имеют плавную регулировку производительности от 0 до 100%, запускаются под нагрузкой, что дает возможность использовать их в качестве бункерного затвора и дозатора.

Питатели легкого типа (типоразмеры начиная с 12-го) и питатели тяжелого типа (начиная с 10-го) могут комплектоваться приводом с двумя шатунами. Данная конструкция противодействует перекосу лотка при работе вследствие попадания крупных кусков транспортируемого материала. Бункер и лоток футеруются износостойким листом.

Характеристики питателей качающихся легких КЛ (ПК-1,2)

Наименование параметра и размера	КЛ-8 ПК-1,2-8	КЛ-8А ПК-1,2-8А	КЛ-10 ПК-1,2-10	КЛ-12 ПК-1,2-12	КЛ-12Г	КЛ-16 ПК-1,2-16	КЛ-20ПК-1,2-20
Объёмная масса насыпного груза до, кг/м³	1600						
Производительность, м³/ч	210(250)	320(385)	420(500)	630(755)	1295(1554)	1000(1200)	3400(4080)
Ширина лотка, мм	800	800	1000	1250	1250	1600	2000
Длина лотка, мм	1400	1800	2100	2500	2500	3150	
Ход лотка, мм	0...180	0...200	0...200	0...200	0...350	0...280	0...280
Мощность электродвигателя, кВт	3	4	7,5	15	37	30	37,5
Габаритные размеры, мм:							
Длина	2650	3400	3250	4100	4100	5800	7655
Ширина	1100	1250	1300	1800	1830	2500	2278
Высота	800	1000	1300	1400	1500	1600	2890
Масса, кг	1000	1300	1800	2550	3300	6800	10500

Характеристики питателей качающихся тяжелых КТ (ПК-2,6)

Наименование параметра и размера	КТ-5 ПК-2,6-5	КТ-5А ПК-2,6-5А	КТ-8 ПК-2,6-8	КТ-8Б ПК-2,6-8Б	КТ-10 ПК-2,6-10	КТ-12 ПК-2,6-12	КТ-14 ПК-2,6-14
Объёмная масса насыпного груза до, кг/м³	2800						
Производительность, м³/ч (т/ч)	70(196)	80(224)	170(476)	170(476)	375(1050)	350(900)	650(1170)
Ширина лотка, мм	500	500	800	800	1000	1200	1380
Длина лотка, мм	1120	2000	1400	1400	1800	2200	2640
Ход лотка, мм	0...175	0...175	0...200	0...220	0...200	0...200	0...280
Мощность электродвигателя, кВт	4	4	5,5	5,5	11	18,5	30
Габаритные размеры, мм:							
Длина	2500	3500	3000	3000	3500	4000	4900
Ширина	960	960	1150	1150	1500	1700	2300
Высота	870	1100	1200	1200	1500	1600	1750
Масса, кг	750	1250	1500	1600	1970	3500	5000

Проектируем и изготавливаем питатели качающегося типа по техническому заданию заказчика.

ПИТАТЕЛИ ПЛАСТИНЧАТЫЕ
ПИТАТЕЛИ ПЛАСТИНЧАТЫЕ ТЯЖЕЛОГО И СРЕДНЕГО ТИПА ПП-1, ПП-2 (ТК)



Машиностроительный завод «Восток» изготавливает широкую гамму пластинчатых питателей, способных транспортировать материалы с размером кусков до 1200 мм. Питатель пластинчатый – это транспортёр с лентой из металлических звеньев, шириной до 2400 мм, длиной до 18 м и производительностью до 1700 м3/ч.

Привод питателей допускает непрерывный режим работы. Предусмотрено четыре варианта расположения привода. По требованию заказчика питатели могут быть изготовлены другой длины и с необходимой скоростью движения полотна. Питатели делятся на типы в зависимости от транспортируемого материала:

1 тип – тяжелый, для транспортирования материалов с крупностью кусков не более 1200 мм;

2 тип – средний, для транспортирования материалов с крупностью кусков не более 500 мм.

Питатели тяжелого типа устанавливаются под бункерами на первичном приеме материала. Являясь подвижным дном бункера, полотно питателя выдерживает статические нагрузки столба материала и динамические нагрузки от падения глыб материала массой от 3 до 6 тонн при условии, что на полотне питателя уже находится слой материала высотой не менее 1-1,5 м.

Питатели среднего типа предназначены для транспортировки крупнокусковых абразивных или горячих материалов и устанавливаются после дробилок первичного дробления на фабриках окускования, в разгрузочных устройствах вагоноопрокидывателей.

Характеристики питателей пластинчатых тяжелого типа

Наименование параметра и размера	ПП-1-15	ПП-1-18	ПП-1-24
Ширина полотна, мм	1500	1800	2400
Длина прямого участка, м	4,5...15	6...18	9...18
Скорость передвижения полотна, м/с	0,003...0,086		
Производительность, м³/ч	116...338	168...480	300...860
Крупность транспортируемого материала, мм	0...800	0...1000	0...1200
Угол установки питателя, град.	0...20		

Характеристики питателей пластинчатых среднего типа

Наименование параметра и размера	ТК-15 ТК-16*	ПП-2-10	ПП-2-12	ПП-2-15	ПП-2-18	ПП-2-24
Ширина полотна, мм	1000	1000	1200	1500	1800	2400
Длина прямого участка, м	6	3...12			4,5...18	
Скорость передвижения полотна, м/с	0,08...0,16		0,1...0,3	0,093...0,27	0,06...0,17	
Производительность, м³/ч	75...150		215...650	270...800	338...960	600...1700
Крупность транспортируемого материала, мм	0...400		0...500		0...500	
Угол установки питателя, град.	0...15					

***ТК-16 – это питатель, оснащенный приемным бункером емкостью до 30 м3.**

По требованию заказчика питатели могут быть изготовлены другой длины и с необходимой скоростью движения полотна, в том числе с частотным регулированием скорости. Также, по требованию заказчика, питатели могут изготавливаться с централизованной системой смазки и с различными типами редукторов.

Данные питатели комплектуются широкой линейкой редукторов (цилиндрических, конических, коническо-цилиндрических и других).

Пластины питателя изготавливаются из стали 110Г13Л либо 35ХМЛ.

Мы готовы поставить в комплекте с питателями любое количество запасных частей.

Питатели пластинчатые производства машиностроительного завода «Восток» отличаются высокой надёжностью, долговечностью работы в среде абразивного износа и простой конструкцией.

ПИТАТЕЛИ ПЛАСТИНЧАТЫЕ ЛЕГКОГО ТИПА ПЛ (ПП-3)



Питатели пластинчатые легкого типа производства машиностроительного завода «Восток» предназначены для равномерной подачи сыпучих материалов с объемной массой насыпного груза не более 1600 кг/м3 и с крупностью кусков питания не более 40% от ширины полотна рабочего органа, а также массой куска не более 150 кг, из бункеров, воронок и других емкостей в рабочие машины или транспортирующие устройства. Высокая прочность и жесткость пластинчатого полотна, повышенная твердость трущихся поверхностей обеспечивают надежную и долговечную работу питателей в процессе их эксплуатации. Применяются в угольной и других отраслях промышленности.

Характеристики питателей пластинчатых ПЛ легкого типа

Наименование	ПЛ-6	ПЛ-8	ПЛ-10	ПЛ-12
Ширина полотна, мм	650	800	1000	1200
Расстояние между осями приводного и натяжного валов, мм	3000-15000	3000-15000	3000-15000	3000-15000
Скорость движения полотна, м/с	0,2-0,4	0,2-0,4	0,2-0,4	0,2-0,4
Производительность, кВт	120-330	185-500	270-720	410-1100
Мощность электродвигателя, кВт	15	15	18,5	18,5
Габаритные размеры питателя, макс.:				
Длина, мм	16680	16800	16940	17120
Ширина, мм	3100	3250	3660	3900
Высота, мм	1740	2100	2200	2400
Масса, кг	8950	9250	11450	12600

ПИТАТЕЛИ ВИБРАЦИОННЫЕ ПВ



Вибрационные питатели обычно устанавливаются перед установкой первичного дробления для стабильной подачи материала. Они позволяют эффективно регулировать объём подачи материала в соответствии с потребностями производственной линии.

Вибрационные питатели предназначены для равномерной подачи нелипких сыпучих материалов с регулируемой производительностью. Их устанавливают под бункерами на горизонтальных участках материалопроводов в качестве загрузочных устройств конвейеров, дозаторов, мельниц, сит и других технологических аппаратов.

Вибрационные питатели оснащаются центробежными вибраторами и работают по принципу вибрационных конвейеров. Их производительность варьируется от 100 кг до 2000 тонн в час.

Преимуществами вибрационных питателей типа ВП являются возможность плавного регулирования производительности, доступность комплектующих изделий (в качестве вибровозбудителя применяется стандартный вибромотор или виброблок с асинхронным электродвигателем) и мгновенное прекращение подачи материала при выключении вибровозбудителя.

Вибрационные питатели позволяют при подаче груза на ленту расположить переднюю грань лотка на незначительной высоте над поверхностью ленты, что предохраняет ленту от повреждений падающими кусками груза. Это является еще одним преимуществом вибрационных питателей.

Вибрационный питатель может служить грохотом, используемым при подаче груза на ленточные конвейеры для отсева мелких фракций.

Мы изготавливаем вибрационные питатели с шириной лотка от 200 до 2500 мм и длиной лотка от 200 до 8000 мм.

ПИТАТЕЛИ СРЕБКОВО-БАРАБАННЫЕ СБП



Предназначены для предотвращения выхода газов через нижнее окно узлов разгрузки сушильных и пылеулавливающих установок при влажности материала от 5% до 12% и при фракционном составе материала 0-40 мм. Последняя разработка – питатель СБП, модернизированный наружными подшипниковыми узлами, что значительно облегчает ремонт питателя.

Характеристики питателя скребково-барабанного СБП-350М

Производительность, м³/ч	до 350
Максимальные размеры кусков, мм	до 40
Подсос воздуха при работе под нагрузкой, %	не более 1
Габаритные размеры, мм:	
Длина	1510
Ширина	1393
Высота (без воронки)	1560
Высота (с воронкой)	1395
Масса, без привода, кг	2922

ПИТАТЕЛИ ДИСКОВЫЕ

Питатели дисковые ДТ20А, ДТ25А, ДТ31А предназначены для равномерной выдачи из бункеров и воронок кусковых и сыпучих материалов с объемной массой насыпного груза до 2500 кг/м3.

Наименование параметра	ДТ20А	ДТ25А	ДТ31А
Производительность, т/ч	310	600	990
Мощность потребляемая кВт	12,5	16	32
Диаметр диска, мм	2000±2	2500±2	3150±2
Частота вращения диска, об/м	5-7	4-7	4-7
Крупность куска загружаемого материала, мм	125	150	150
Габаритные размеры, не более мм			
Длина	3300	3600	4200
Ширина	2000	2500	3150
Высота	1100	1100	1100
Масса, кг	3400	3800	4300



ВОСТОК
vostok-mz.com

ДРОБИЛКИ

Выпускаем дробилки следующих типов:

- **Щековые дробилки СМД, ЩД;**
- **Конусные дробилки крупного дробления ККД, КРД;**
- **Конусные дробилки среднего дробления КСД;**
- **Конусные дробилки мелкого дробления КМД;**
- **Молотковые дробилки реверсивные ДМР, ДМРИ;**
- **Кольцевые грануляторы ДМР (КГ);**
- **Молотковые дробилки ДМ;**
- **Молотковые дробилки одноротерные СМД, ДРК, ДРС;**
- **Двухвалковые зубчатые дробилки ДДЗ, с рифлеными валками ДДВ;**
- **Одновалковые зубчатые дробилки ДЗ, СМД;**
- **Четырехвалковые дробилки Д4Г.**

ДРОБИЛКИ ЩЕКОВЫЕ СМД (ЩД)

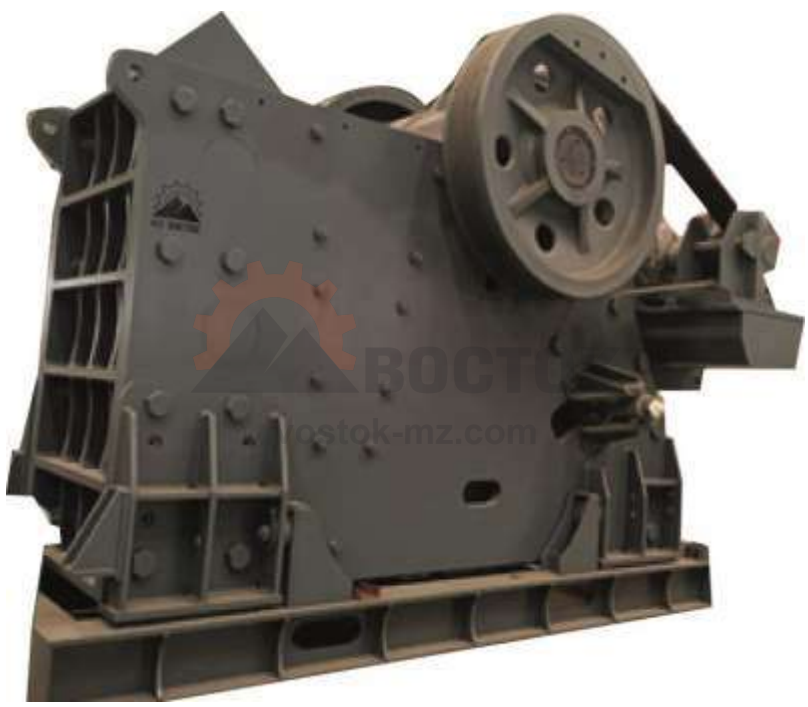

Предназначены для дробления гранитов, базальтов, кварцитов, песчаников, руд и других подобных материалов с пределом прочности при сжатии не более 300 МПа.

Мы производим дробилки щековые как с литой станиной, так и со сварной.

Дробилки СМД-111 и СМД-118 изготавливаются с разборной станиной, что позволяет их монтировать при ограниченной грузоподъемности кранов и в стесненных условиях подземных разработок. Эти дробилки могут комплектоваться как обычными, так и взрывозащищенными электродвигателями.

Характеристики щековых дробилок

Наименование параметра	СМД-108А ЩД-2,5х9	СМД-109А ЩД-4х9	СМД-110 ЩД 6х9	СМД-111 ЩД 9х12	СМД-111Б ЩД-9х12Б	СМД-118Б ЩД12х15	СМД-156 ЩП 12х21	СМД-221 ЩД-9х12
Размеры приемного отверстия (ширина/длина), мм	250*900	400*900	600*900	900*1200	900*1200	1200*1500	1500*2100	900*1200
Наибольший размер куска исходного материала, мм	210	340	500	750	750	1000	1300	750
Ширина выходной щели в фазе раскрытия, мм -номинальная -диапазон регулирования	25 ±60	40 ±90	100 ±40	130 ±35	130 ±35	155 ±40	180 ±45	130 ±50
Производительность при номинальной ширине выходной щели, м³/ч	35	53	75	180	180	310	600	230
Мощность двигателя привода, кВт	45	45	275	90	90	160	250	110
Габаритные размеры (без привода), мм Длина Ширина Высота	 1960 2250 1720	 2500 2400 2200	 3442 3353 2500	 7060 2750 4050	 4942 3150 3300	 6265 4475 4300	 7500 5150 5120	 3540 2700 3160
Масса без комплектующих, т	8,4	10,8	20,7	54,3	54,3	113	201,8	50



ВОСТОК
vostok-mz.com

Характеристики щековых дробилок ЩД

Наименование	Диаметр открытой щеки	Макс. размер куска, мм	Регулировка выходного отверстия	Производительность, т/ч	Мощность двигателя	Габариты (ДхШхВ)
ЩД-150х250	150х250	130	10-45	1-4	5,5	896х745х935
ЩД-150х750	150х750	120	10-40	5-16	15	1310х1118х1145
ЩД-200х300	200х300	180	15-50	2-6	7,5	910х750х990
ЩД-200х350	200х350	180	18-70	3-10	7,5	1000х870х990
ЩД-250х400	250х400	210	25-60	5-20	15	1215х1240х1210
ЩД-250х750	250х750	210	10-50	15-30	22	1440х1751х1515
ЩД-250х1000	250х1000	210	15-60	15-52	30	1730х1950х1400
ЩД-250х1200	250х1200	210	15-60	2060	37	1730х2150х1400
ЩД-300х1300	300х1300	250	25-60	30-105	55	2000х2320х1730
ЩД-400х600	400х600	350	40-90	16-60	30	1700х1750х1680
ЩД-500х750	500х750	425	50-100	40-130	45	2150х1900х1950
ЩД-630х1000	630х1000	580	80-180	100-230	75	3763х2280х2644
ЩД-750х1060	750х1060	630	60-150	110-380	110	2630х2310х3110
ЩД-870х1100	870х1100	720	85-220	130-450	110	4124х2480х3020
ЩД-1000х1200	1000х1200	850	200-300	280-600	160	3820х2850х3250
ЩД-1100х1300	1100х1300	960	120-260	260-780	160	4836х2762х3489
ЩД-1200х1600	1200х1600	1180	165-320	450-1200	220	6700х4040х4465
ЩД-1500х1800	1500х1800	1200	210-360	520-1100	280	5100х4700х4300



ДРОБИЛКИ КОНУСНЫЕ КРУПНОГО ДРОБЛЕНИЯ ККД, КРД



Характеристики конусных дробилок крупного дробления ККД, КРД

Основные параметры	ККД-500/75	ККД-900/140	ККД-1200/150	ККД-1350/60	ККД-1500/180	ККД-1500/230	КРД-700/75	КРД-700/100
Ширина разгрузочной щели на открытой стороне, мм	500	900	1200	1350	1500	1500	700	700
Ширина разгрузочной щели на открытой стороне, мм	75	140	150	160	180	230	75	100
Размер максимального куска (по 5% остатку на квадратной ячейке), мм не менее Питания Продукта	 400 130	 750 240	 1000 255	 1100 280	 1200 310	 1200 390	 550 150	 550 200
Производительность на материале с временным сопротивлением сжатию 100-150 МПа и влагосодержанием до 4% в открытом цикле, м³ не менее	270	580	1220	1320	2240	2790	610	1310
Мощность главного привода, кВт	110	250	320	400	400	500	250	400
Напряжение частоты 50 Гц, проводимое к главному электродвигателю, В	380	6000						
Масса дробилки без комплектующих изделий и запчастей, т не более	40	150	240	320	406	460	157	236
Габаритные размеры, мм Длина Ширина Высота	 4455 4365 4905	 8990 5990 7595	 10385 7135 8765	 11575 6950 8660	 12257 7332 10125	 12390 7425 10105	 8505 6620 7455	 12070 6850 8340

ДРОБИЛКИ КОНУСНЫЕ СРЕДНЕГО ДРОБЛЕНИЯ КСД



Характеристики конусных дробилок среднего дробления КСД-1200Гр – КСД-1750Т

Основные параметры	КСД-1200 Гр	КСД-1200 Т	КСД-1750Гр	КСД-1750Гр²	КСД-1750Т
Диаметр основания дробящего конуса, мм	1200	1200	1750	1750	1750
Ширина приёмной щели на открытой стороне, мм	185	125	350	250	200
Размер макс. куска Питания Продукта	150	100	300 70	200 65	160 42
Диапазон регулирования ширины разгрузочной щели в фазе сближения профилей, мм	20-55	10-25)	35-65	25-60	15-30
Производительность на материале с временным сопротивлением сжатию 100-150 МПа и влагосодержанием до 4% в открытом цикле, м³ не менее	83-125	46-100)	230-400	180-320	105-190
Частота вращения привода вала, мин⁻¹	750	750	740	740	740
Частота качаний дробящего конуса, мин⁻¹	260	260	260	260	260
Мощность главного привода, кВт	75	75	160	160	160
Напряжение частоты 50 Гц, проводимое к главному электродвигателю, В	380	380	380	380	380
Масса дробилки без комплектующих изделий и запчастей, т не более	21	21	51	51	51
Габаритные размеры, мм Длина Ширина Высота	 3500 2500 3100	 3500 2500 3100	 5200 2620 4185	 5200 2620 4185	 5200 2620 4185

Характеристики конусных дробилок среднего дробления КСД-2200Гр – КСД-3000Т

Основные параметры	КСД-2200 Гр2	КСД-2200Гр	КСД-2200Т	КСД-2200 Гр-ДА	КСД-2200Т2-Д2	КСД-3000Гр	КМД-3000Т
Диаметр основания дробящего конуса, мм	2200	2200	2200	2200	2200	3000	3000
Ширина приёмной щели на открытой стороне, мм	450	350	275	350	275	600	475
Размер макс. куска Питания Продукта	 380 75	 300 75	 250 42	 300 50	 250 50	 480 110	 380 70
Диапазон регулирования ширины разгрузочной щели в фазе сближения профилей, мм	35-65	30-60	15-30	30-60	20-40	50-80	25-50
Производительность на материале с временным сопротивлением сжатию 100-150 МПа и влагосодержанием до 4% в открытом цикле, м³ не менее	500-820	420-700	180-360	380-630	400-630	950-1450	650-900
Частота вращения привода вала, мин⁻¹	490	490	490	490	490	590	590
Частота качаний дробящего конуса, мин⁻¹	242	242	242	242	242	200	200
Мощность главного привода, кВт	250	250	250	250	400	400	400
Напряжение частоты 50 Гц, проводимое к главному электродвигателю, В	6000	6000	6000	6000	6000	6000	6000
Масса дробилки без комплектующих изделий и запчастей, т не более	92	92	92	95	97	200	200
Габаритные размеры, мм Длина Ширина Высота	 6800 3250 5050	 6800 3250 5050	 6800 3250 5050	 6800 3250 5050	 6800 3250 5050	 8500 4640 6340	 8500 4640 6340

ДРОБИЛКИ КОНУСНЫЕ МЕЛКОГО ДРОБЛЕНИЯ КМД

Характеристики конусных дробилок мелкого дробления КСД-1200Гр – КСД-1750Т7-Д³

Основные параметры	КМД-1200 Гр	КМД-1200 Т	КМД-1750Гр	КМД-1750Т	КМД-1750 Т2-Д¹	КМД-1750 Т3-Д²	КМД-1750 Т7-Д³
Диаметр основания дробящего конуса, мм	1200	1200	1750	1750	1750	1750	1750
Ширина приёмной щели на открытой стороне, мм	100	50	130	80	70	40	60
Размер макс. куска (по 5% остатку на квадрат ячейке) Питания Продукта	 80 15	 40 12	 100 32	 70 21	 60 16	 30 5	 40 25
Диапазон регулирования ширины разгрузочной щели в фазе сближения профилей, мм	5-15	3-12	9-20	5-15	8-12	3-8	8-15
Производительность на материале с временным сопротивлением сжатию 100-150 МПа и влагосодержанием до 4% в открытом цикле м³ не менее	50-65	30-55	135-200	85-140	80-110	40-75	120(при щели 10 мм)
Частота вращения привода вала, мин⁻¹	750	750	740	740	740	740	740
Частота качаний дробящего конуса, мин⁻¹	260	260	260	260	260	260	260
Мощность главного привода, кВт	75	75	160	160	200	160	200
Напряжение частоты 50 Гц, проводимое к главному электродвигателю, В	380	380	380	380	380	380	380
Масса дробилки без комплектующих изделий и запчастей, т не более	21	21	51	51	52	51	50
Габаритные размеры мм Длина Ширина Высота	 3500 2500 3100	 3500 2500 3100	 5200 2620 4185	 5200 2620 4185	 5200 2620 4185	 5200 2620 4185	 5200 2620 4185

Характеристики конусных дробилок мелкого дробления КСД-2200гр – КСД-3000Т2-ДП5

Основные параметры	КМД-2200 Гр2	КМД-2200 Гр	КМД-2200 Т1	КМД-2200Т4-ДА4	КМД-2200Т6Д2	КМД-2200Т7Д3	КМД-3000Т	КМД-3000Т2-ДП5
Диаметр основания дробящего конуса, мм	2200	2200	2200	2200	2200	2200	3000	3000
Ширина приёмной щели на открытой стороне, мм	200	140	100	85	70	95	100	85
Размер макс. куска Питания Продукта	 170 45	 110 35	 85 21	 80 18	 60 16	 50 26	 90 21	 80 18
Диапазон регулирования ширины разгрузочной щели в фазе сближения профилей, мм	15-25	10-20	5-15	8-15	6-12	8-15	5-15	8-15
Производительность на материале с временным сопротивлением сжатию 100-150 МПа и влагосодержанием до 4% в открытом цикле, $м^3$ не менее	315-410	220-325	160-250	130-170	140-180	285 (при щели 10 мм)	300-475	340-450
Частота вращения привода вала, $мин^{-1}$	490	490	490	490	490	490	590	590
Частота качаний дробящего конуса, $мин^{-1}$	242	242	242	242	242	242	200	200
Мощность главного привода, кВт	250	250	250	250	315	315	400	400
Напряжение частоты 50 Гц, проводимое к главному электродвигателю, В	6000	6000	6000	6000	6000	6000	6000	6000
Масса дробилки без комплектующих изделий и запчастей, т не более	93	93	93	94	94	93	225	229
Габаритные размеры, мм Длина Ширина Высота	 6800 3250 5050	 6800 3250 5050	 6800 3250 5050	 6800 3250 5050	 6800 3250 5050	 6800 3250 5050	 8500 4640 6340	 8500 4640 6340

ДРОБИЛКИ РОТОРНЫЕ, МОЛОТКОВЫЕ РЕВЕРСИВНЫЕ
ДРОБИЛКИ МОЛОТКОВЫЕ РЕВЕРСИВНЫЕ ДМР, ДМРИ



В дробилках ДМР дробимый материал подается в рабочее пространство через загрузочную воронку. Ударами молотков вращающегося ротора материал разбивается и отбрасывается на дробильные плиты, где измельчается дополнительно. Окончательное дробление материала в молотковых дробилках происходит на колосниковой решетке. Крупность готового продукта легко регулируется изменением зазора между колосниками и молотками.

Опыт промышленной эксплуатации таких машин показывает их явные преимущества. Потребляемая мощность, масса и размеры данных дробилок на единицу производительности в 2–5 раз меньше, чем у конусных и щековых дробилок. Кроме того, при использовании этих дробилок повышается селективность раскрытия минеральных зерен, измельченный материал характеризуется низким диапазоном дисперсности.

Характеристики дробилок ДМР, ДМРИ

Наименование	Производительность (т/ч)	Размер подачи (мм)	Размер продукта (мм)	Мощность двигателя (кВт)	Диаметр ротора (мм)	Длина ротора (мм)
ДМР-10х06	10-15	⩽50/20	⩽8/3	55	1000	600
ДМР-10х08	20-30	⩽50/20	⩽8/3	75	1000	800
ДМР-10х10	30-40	⩽50/20	⩽8/3	90	1000	1080
ДМР-10х12	50-60	⩽50/20	⩽8/3	132	1000	1240
ДМР-12х10	60-70	⩽70/30	⩽8/3	160	1200	1080
ДМР-12х12	80-90	⩽70/30	⩽8/3	185	1200	1240
ДМР-1х1	80-90	⩽80/30	⩽8/3	200	1000	1000
ДМР-12х14	110-120	⩽70/30	⩽8/3	250	1200	1400
ДМР-14х14	130-210	⩽70/30	⩽8/3	280	1400	1400
ДМР-16х12	140-160	⩽80/30	⩽8/3	355	1600	1240
ДМР-1,45х1,3	150-300	⩽80/30	⩽8/3	630	1450	1300
ДМР-14х16	160-190	⩽70/30	⩽8/3	315	1400	1640
ДМР-16х16	200-220	⩽80/30	⩽8/3	450	1600	1640
ДМР-16х18	250-280	⩽80/30	⩽8/3	630	1600	1800
ДМР-1,5х1,5	275-500	⩽120/40	⩽8/3	630	1500	1500
ДМР-18х20	350-400	⩽80/30	⩽8/3	710	1800	2000
ДМР-18х25	500-550	⩽80/30	⩽8/3	800	1800	2500
ДМРИ-1,45х1,3	120-250	⩽80/30	⩽8/3	630	1450	1300

ДРОБИЛКИ МОЛОТКОВЫЕ ДМ



Дробилки молотковые ДМ предназначены для дробления промпродукта, угля, руды и других продуктов крупностью 0 – 300 мм при влажности до 18%.

Характеристики дробилок ДР-П-4, ДМ-150, ДМ-300

Наименование параметра и размера	ДР-П-4	ДМ-150	ДМ-300
Производительность, т/ч	60	2,2	6...10
Крупность поступающего материала, мм	300	150	300
Крупность дробленого материала, мм	3...6	0...2	10
Диаметр ротора, мм	650	450	570
Длина ротора, мм	500	430	680
Количество молотков, шт	4	26	15
Мощность электродвигателя, кВт	55	15	18,5
Число оборотов, об/мин	1000	1000	1000
Габаритные размеры, не более:			
Длина, мм	1400	1400	1600
Ширина, мм	1250	1000	1200
Высота, мм	1150	1500	1605
Масса без электродвигателя, кг	не более 2060		
*Масса молотковой дробилки (с электродвигателем и рамой), кг не более	3210	982	1385

Проектируем и изготавливаем дробилки по техническому заданию заказчика.

ДРОБИЛКИ МОЛОТКОВЫЕ ОДНОРОТОРНЫЕ



ДРОБИЛКИ МОЛОТКОВЫЕ ОДНОРОТОРНЫЕ СМД-97А, СМД-98Б

Дробилки молотковые одноротоpные М20х20Г (СМД-97А) и М20х30Г (СМД-97Б) предназначены для дробления хрупких и мягких малоабразивных материалов (каменный уголь, известняк и др.) с влажностью, при которой не происходит замазывания колосниковых решеток.

Характеристики дробилок СМД-97А, СМД-98Б.

Наименование параметра	СМД-97А	СМД-98Б
Производительность (расчетная, по каменному углю), т/ч	600-800	1100-1500
Размер загружаемого материала, мм, не более	600	600
Частота вращения ротора, об/мин	600	600
Размер выходных щелей, мм	20	20
Размер ротора, мм		
Диаметр	2000	2000
Длина	2000	3000
Габаритные дробилки размеры, мм:		
Длина	4000	4000
Ширина	4200	5500
Высота	3100	3100
Мощность двигателя привода, кВт	800	1250
Масса дробилки в полном объеме поставки, т	52	74,6

ДРОБИЛКИ МОЛОТКОВЫЕ ОДНОРОТОРНЫЕ ДРК 20*16 (СМД-87Б), ДРС 12*12 (СМД-94Б), ДРК 16*12 (СМД-95Б)

Дробилки одноротоpные предназначены для дробления известняка, доломита, мергеля, гипса, руд малой абразивности.

Характеристики дробилок СМД-87Б, СМД-94Б, СМД-95Б

Наименование параметра	СМД-87Б	СМД-94Б	СМД-95Б
Производительность, м³/ч	380	210	210
Размеры ротора, мм:			
Диаметр	2000	1250	1600
Длина	1600	1250	1200
Размеры приемного отверстия, мм:			
Длина	1600	1250	1250
Ширина	1400	600	1100
Размер куска загружаемого материала, мм	1100	375	800
Окружная скорость бил, м/с	26,5	41,5	26,5
Размеры выходных щелей мм:			
S1	40-400	20-250	32-320
S2	40-250	20-185	32-200
Установочная мощность, кВт	250	200	160
Габаритные размеры, мм:			
Длина	5600	3400	4200
Ширина	3600	3200	2900
Высота	4400	2800	3500
Масса дробилки в полном объеме поставки, т	72,5	27,19	40

ДРОБИЛКА МОЛОТКОВАЯ ОДНОРОТОРНАЯ САМООЧИЩАЮЩАЯСЯ 2000*2000, НЕЗАБИВАЮЩАЯСЯ 2100*1850

Дробилка 2000*2000 предназначена для дробления липких и влажных малоабразивных материалов малой и средней твердости: каменного угля, гипса, бокситов, мергеля, известняка.

Дробилка 2100*1850 предназначена для дробления липких и влажных малоабразивных материалов средней твердости – каменного угля, мергеля, известняка и т.д.

Характеристики молотковой дробилки 2000*2000, 2100*1850

Наименование параметра	2000*2000	2100*1850
Производительность, т/час	500-600	200-660
Крупность исходного материала, мм, не более	350	600
Размер выходной щели, мм	20	25
Размеры ротора в рабочем положении, мм		
Диаметр	2100	2000
Длина	1850	2000
Скорость вращения ротора, об/мин	500	500
Мощность электродвигателя привода ротора, кВт не более	1000	800
Мощность электродвигателей дробящего полотна и ленты очистного устройства, кВт	18,5	23,4
Габаритные размеры дробилки, мм:		
Длина	9110	10000
Ширина	5020	6000
Высота	3960	3600
Масса дробилки, тонн	61,2	61,4

ДРОБИЛКИ ДВУХВАЛКОВЫЕ
ДРОБИЛКИ МОЛОТКОВЫЕ ЗУБЧАТЫЕ ДДЗ



Характеристики дробилок ДДЗ

Наименование	**ДДЗ-0,9×0,9**	**ДДЗ-4**	**ДДЗ-6**	**ДДЗ-8**
Техническая производительность, т/ч	От 60до 120	от 20 до 100	от 60 до 150	от 10 до 28
Напряжение питающей сети, В	380			
Частота, Гц	39,6	50		
Мощность электродвигателя, кВт	45	11	22	
Длина, мм	4320	2550	3450	3450
Ширина, мм	3620	2400	3250	3300
Высота, мм	1380	925	1200	1250
Масса, т	21	4.02	8.36	8.93

Наименование	Производительность (т/ч)	Размер подачи (мм)	Размер продукта (мм)	Мощность двигателя (кВт)
ДДЗ-750×500	10-25	⩽30/80	5-25	30
ДДЗ-750×700	15-35	⩽30/80	5-25	37
ДДЗ-750×1000	20-75	⩽30/80	5-25	45
ДДЗ-1200×1000	35-100	⩽40/100	5-25	75
ДДЗ-1200×1200	45-120	⩽40/100	5-25	90
ДДЗ-500	100-300	⩽250	25-50	160*1
ДДЗ-625	200-600	⩽300	60-100	160*2
ДДЗ-750	300-800	⩽350	75-125	315*1
ДДЗ-1000	600-2500	⩽1000	200-300	220*2
ДДЗ-1250	1000-6000	⩽1300	200-350	355*2
ДДЗ-1500	4000-14000	⩽1300	250-400	550*2

Двухвалковый сортировщик использует инновационный принцип работы: при последовательной загрузке и разделении по времени материал эффективно измельчается, используя любую естественную слабость, для достижения трехмерного контролируемого размера продукта.

Высокая производительность – до 5000 т/ч при низких эксплуатационных расходах.

Относительно низкое энергопотребление благодаря сдвигающему действию вместо сдавливания и столкновений. Низкий износ металла и минимальное содержание мелких частиц благодаря низкой скорости вращения роторов.

ДРОБИЛКИ ДВУХВАЛКОВЫЕ С РИФЛЕНЫМИ ВАЛКАМИ ДДВ

Характеристики дробилок ДДВ

Наименования параметра и размера	ДДВ-1×0,55	ДДВ-1×0,6	ДДВ-1×0,9
Производительность, т/ч	9,7-80,3	15-250	100-285
Наибольший размер куска загружаемого материала, мм	50	70	70
Размер валка, мм:			
Диаметр	1000	1000	1000
Длина	550	600	900
Крупность дробленого материала, мм	0-18	0-30	0-30
Пределы регулирования щели, мм	4-18	4-30	4-30
Частота вращения валков, $с^{-1}$($мин^{-1}$)	1,05 (63) 1,48 (89) 1,87 (112)	1,5 (90) 1,7 (102)	1,5 (90) 1,7 (102)
Мощность электродвигателя, кВт	45	2×37	2×45
Частота вращения электродвигателя, $мин^{-1}$	750	600	600
Габаритные размеры, мм не более:			
Длина	3200	4600	4600
Ширина	4000	3700	4000
Высота	1340	2400	2400

ДРОБИЛКИ ДВУХВАЛКОВЫЕ СМД

Предназначены для дробления холодного агломерата, марганцевых и карбонатных пород, угля, соли, известняка, мергеля и других материалов с пределом прочности при сжатии до 120 МПа и температурой до 40°С.

Характеристики СМД-175А, СМД-175В

Наименование параметра	СМД-175А	СМД-175В	СМД-175В
Форма зуба		Тупой клин	Плоская пирамида
Диаметр валков, мм	1500	1500	1500
Длина рабочей части валков, мм	1200	1200	1200
Крупность исходного материала, мм	600*600*900	500	300
Крупность готового продукта, мм	100	50...150	25...75
Производительность, т/ч, не более*	225	200...400	150...300
Мощность электродвигателей, кВт, не более	150	180	180
Габаритные размеры дробилки, мм, не более:			
Длина Ширина Высота	5000 6300 2100	6900 3500 2450	6900 3500 2450
Масса (без учета массы запасных частей, электрической части и инструментов), т	37	49	49
Тип амортизирующего устройства	механический	гидравлический	гидравлический

*Производительность дробилки зависит от свойств дробимого материала и размера выходной щели.

ДРОБИЛКИ ОДНОВАЛКОВЫЕ ЗУБЧАТЫЕ

Дробилки одновалковые зубчатые ДЗ, СМД-2А, СМД-3Б предназначены для дробления горячего агломерата, имеющего среднюю температуру 600°С, СМД-3Б – 850°С.

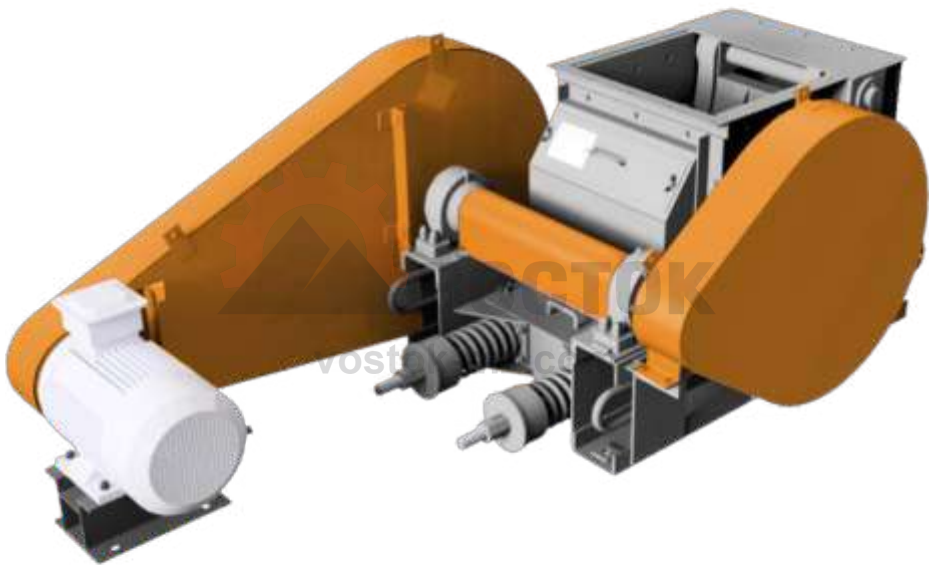

Характеристики одновалковых дробилок ДЗ

Наименование параметра	СМД-2А	СМД-3Б
Диаметр звездочек ротора, мм	1300	1300
Длина рабочей части ротора, мм	2700	4200
Производительность по исходному материалу, т/ч	200	до 900
Размер поступающего пирога агломерата, мм	250*1300*2500	400*1500*4000
Размер выходящего куска, мм не более	150	150
Мощность электропривода двигателя ротора, кВт не более	55	110
Габаритные размеры дробилки, мм не более: Длина Ширина Высота	 7500 3800 2500	 10000 4600 2500
Масса (указана без электрооборудования, привода), т	17,2	52,4

Наименование	Производительность (т/ч)	Размер подачи (мм)	Размер продукта (мм)	Мощность двигателя (кВт)
ДЗ-85	40-50	⩽250×400×1000	⩽90	22
ДЗ-1116	70-80	⩽300×500×1400	⩽100	30
ДЗ-1118	80-90	⩽300×500×1500	⩽100	37
ДЗ-1521	140-160	⩽500×1000×2000	⩽150	45
ДЗ-1524	180-200	⩽500×1000×2200	⩽150	55
ДЗ-1527	220-240	⩽500×1000×2500	⩽150	75
ДЗ-1628	230-250	⩽500×1100×2500	⩽160	75
ДЗ-1832	420-450	⩽500×1100×3000	⩽180	90
ДЗ-2042	550-600	⩽500×1100×4000	⩽200	110
ДЗ-2248	800-900	⩽500×1100×4500	⩽200	132

ДРОБИЛКИ ЧЕТЫРЕХВАЛКОВЫЕ Д4Г

Дробилки четырехвалковые Д4Г предназначены для мелкого дробления кокса. Дробилка состоит из четырех гладких валков, установленных в корпусе дробилки, и двух приводов.

Характеристики дробилок Д4Г

Наименование	Производительность (т/ч)	Размер подачи (мм)	Размер продукта (мм)	Мощность двигателя (кВт)
Д4Г-750×700	7-20	⩽20/25	3-8	22+22
Д4Г-900×700	16-30	⩽15/35	3-10	30+30
Д4Г-900×900	20-40	⩽15/35	3-10	37+37
Д4Г-1000×1000	25-50	⩽20/50	3-10	45+45
Д4Г-1200×1000	35-60	⩽25/75	3-10	55+75
Д4Г-1200×1200	40-90	⩽25/75	3-10	75+90
Д4Г-1400×1200	60-100	⩽25/75	3-10	(2x45)+(2x75)
Д4Г-1400×1400	90-110	⩽25/75	3-10	(2x75)+(2x110)

Проектируем и изготавливаем валковые дробилки по техническому заданию заказчика.

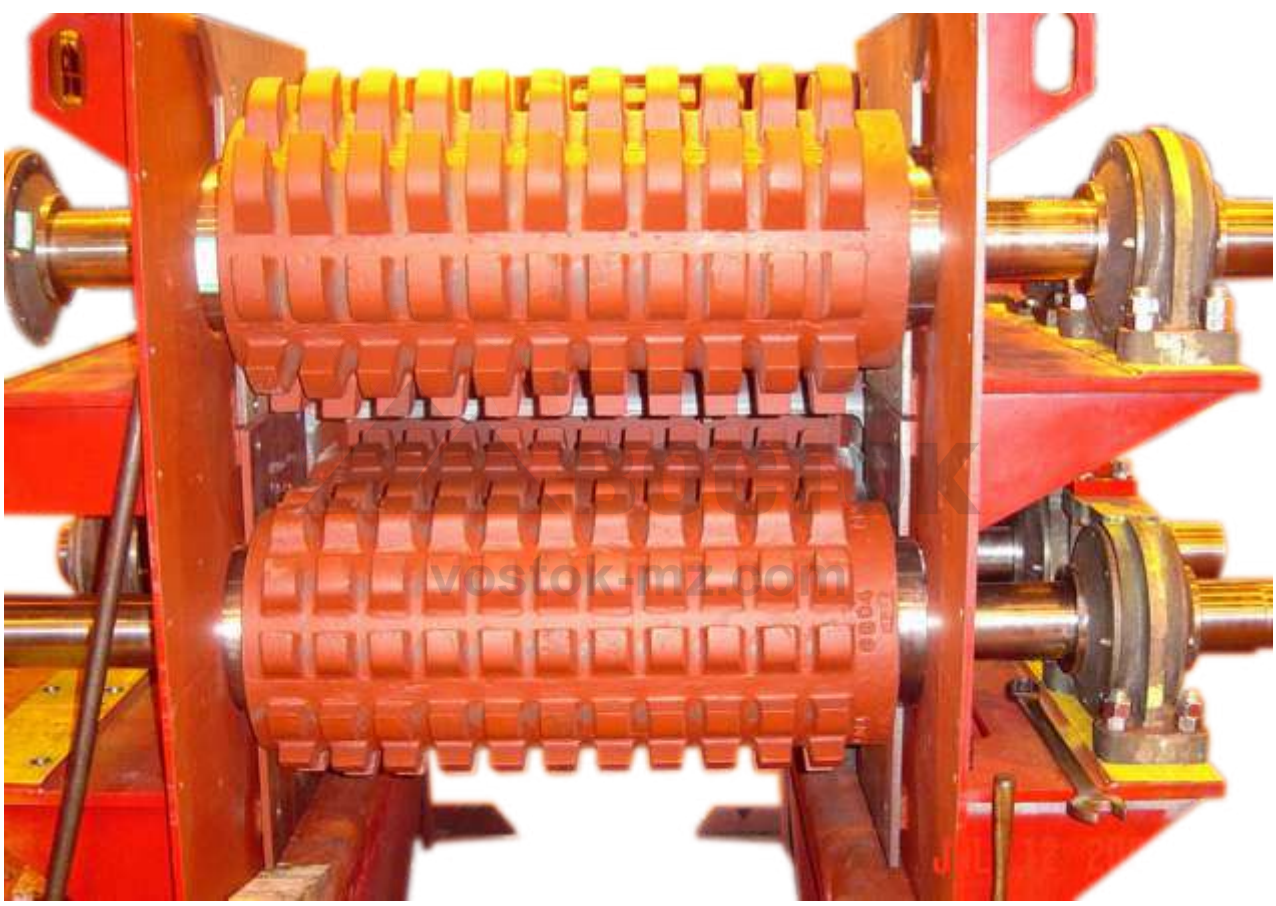

КОНВЕЙЕРЫ ЛЕНТОЧНЫЕ



Имеем возможность изготовления ленточных конвейеров с шириной ленты от 600 мм до 2400 мм и длиной до 2,5 км, с приводами, укомплектованными редукторами, как собственного, так и импортного производства.

Типы промприводов, применяемых на конвейерах: по нижней ленте, лентой по ленте, ложный сброс.

Диаметры барабанов от 219 до 2500 мм. Ролики комплектуются подшипниковыми узлами, штампованными из листового металла, литыми из чугуна, литыми из блок-сополимера, полипропилена и полиэтилена, диаметром от 89 мм до 219 мм.

Станочный парк завода включает зуборезную группу с возможностью нарезки до 12 модуля; токарная группа включает в себя токарные, фрезерные, лоботокарные и сверлильные станки с возможностью изготовления и обработки деталей диаметром до 2,5 метра и длиной до 4 метров.

Вся вышеуказанная продукция изготавливается с учетом специфики эксплуатации и всех пожеланий заказчика.

КОНВЕЙЕРЫ СКРЕБКОВЫЕ КСГС (КСК)

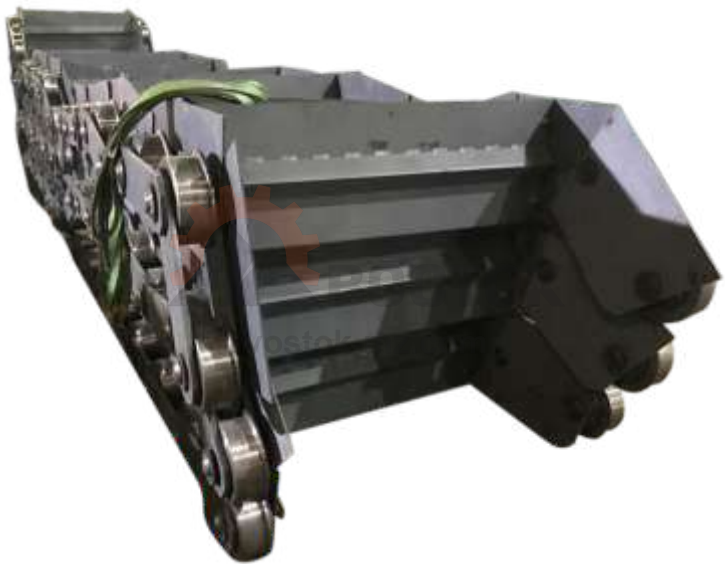

Скребковые конвейеры КСГС представляют собой транспортные устройства, выполненные в виде желоба, по которому движутся закрепленные на прочных цепях стальные скребки. Они предназначены для перемещения насыпных материалов, таких как уголь, антрациты и т.п.

Работа оборудования построена на методе волочения груза скребками по жестко закрепленному желобу конвейера, в котором груз перемещается всей массой, а не отдельными частями. Высота настила груза выше, чем высота цепи со скребками, но за счет большего усилия происходит движение всей массы груза.

Длина КСГС-6, 8, 10, 12, согласно техническому заданию заказчика, составляет от 8 м до 60 м, производительность – от 200 т/ч до 490 т/ч.

Характеристики конвейеров КСГС

Наименование параметра	КСГС-6	КСГС-8	КСГС-10	КСГС-12
Расчетная производительность, т/ч	200 или 250	240 или 310	390 или 490	480 или 550
Ширина скребка, мм	650	800	1000	1200
Высота скребка, мм	250	250	320	400
Шаг скребков, мм	640	640	800	800
Шаг цепи, мм	320	320	400	400
Скорость движения скребковой цепи, м/с	0,5 или 0,63	0,5 или 0,63	0,5 или 0,63	0,5 или 0,63
Число зубьев звездочки	6	6	6	6
Номинальная мощность двигателя, кВт не более	55	75	75	90х2
Крупность транспортируемого материала, мм не более	300	300	300	300
Масса, кг не более	32400	41200	38900	40000
Удельный расход электроэнергии, кДж/(т-м) не более	9,72	14,7	13,85	18,85
Длина конвейера (расстояние между осями приводного и натяжного валов), м	60	60	50	60
Габаритные размеры, мм не более:				
Длина	61016	61016	52187	63000
Ширина	4920	4920	4805	3500
Высота	1732	1732	2072	1500

ЦЕНТРИФУГИ

Центрифуга – это машина для разделения пульпы (суспензий) на твёрдую и жидкую фазы под действием центробежной силы. Центрифуги предназначены для получения обезвоженного продукта (осадка) и жидкой фазы (фугата).

Выпускаем центрифуги следующих типов:

- **Вертикальные шнековые центрифуги ФВШ; ЦФШнВ**
- **Горизонтальные шнековые центрифуги ЦФШнГ; ФГШ**
- **Горизонтальные вибрационные центрифуги ФГВ**
- **Вертикальные вибрационные центрифуги ФВВ**
- **Вертикальные инерционные центрифуги ФВИ**

ЦЕНТРИФУГИ ВЕРТИКАЛЬНЫЕ ШНЕКОВЫЕ ФВШ; ЦФШНВ



Центрифуги фильтрующие вертикальные со шнековой выгрузкой осадка ФВШ и ЦфШнВ предназначены для обезвоживания мелкого каменного угля класса 0 – 13 мм, кварцевых песков, отходов обогащения редкоземельных руд, формовочных песков и других мелкозернистых материалов.

Характеристики центрифуг ФВШ ЦФШнВ

Наименование параметра и размера	ФВШ-1,00 (ФВШ-950,ФВШ-1000)	ФВШ-1320	ЦФШнВ-1,00	ЦФШнВ-1,32
Производительность по исходному материалу, т/ч	80–100	120...200	80-100	120-150
Общая влажность осадка, %	7–10	7...12	6-8	6-8
Внутренний диаметр ротора, мм	1000	1320	1000	1320
Частота вращения шнека, об/мин	588	480	588	480
Частота вращения ротора, об/мин	600	490	600	490
Мощность электродвигателя, кВт	37	55	37	45
Габаритные размеры, мм:				
Длина	2950	3505	2350	2550
Ширина	2300	2220	1950	2100
Высота	1400	1795	1400	1500
Масса, кг	3670	4650	3350	4650

ЦЕНТРИФУГИ ГОРИЗОНТАЛЬНЫЕ ШНЕКОВЫЕ ЦФШНГ; ФГШ



Центрифуги фильтрующие горизонтальные со шнековой выгрузкой осадка предназначены для обезвоживания первичного и обогащенного угольного шлама крупностью 0 – 3 мм и могут применяться на обогатительных фабриках и установках с мокрым методом обогащения углей и антрацитов.

Отличительные особенности:

Дифференциальный редуктор и узел, состоящий из разбрасывателя, ротора и шнека, располагаются по разные стороны опоры;

Максимальные диаметры конического ротора и шнека находятся со стороны разбрасывателя, что позволяет обезвоживаемому материалу двигаться от большего диаметра ротора к меньшему;

Витки шнека располагаются ступенчато.

По сравнению с осадительными шнековыми центрифугами и ленточными вакуум-фильтрами, центрифуга обеспечивает более высокую эффективность обезвоживания;

Сниженный расход электроэнергии по сравнению с вакуум-фильтрами в 3 – 5 раз;

При работе центрифуги на внутренней поверхности ротора создается фильтрующий подслой из перерабатываемого материала, который задерживает мелкие частицы, уменьшая при этом унос твердой фазы.

Характеристики центрифуг ЦФШнГ, ФГШ

Наименование параметра и размера	**ЦФШнГ-1.00 (ФГШ-1000)**
Производительность по исходному материалу, т/ч	100-120
Производительность по осадку, т/ч	25-30
Влажность исходного материала, %	45-500
Общая влажность осадка, %	10-15
Максимальный внутренний диаметр ротора, мм	1000
Номинальная мощность двигателя, кВт	37
Габаритные размеры, мм:	
Длина	2620
Ширина	2330
Высота	1990
Масса, кг	4350+165

ЦЕНТРИФУГИ ГОРИЗОНТАЛЬНЫЕ ВИБРАЦИОННЫЕ ФГВ



Центрифуги фильтрующие горизонтальные с вибрационной выгрузкой осадка применяются для обезвоживания концентрата угля и антрацита класса 0...13 (25) мм.

Наша новейшая разработка – центрифуги ФГВ-1100 и ФГВ-1300. Центрифуга ФГВ состоит из фильтрующего ротора, корпуса, служащего для сбора и отвода фильтрата, привода вращения ротора и вибраторов, создающих вращение и вибрацию фильтрующего ротора, а также загрузочного устройства, смонтированного на двери. Вибраторы принудительно синхронизированы. Она отличается
от стандартной центрифуги ФГВ доработанным вибрационным приводом, оптимизированным ротором и некоторыми другими элементами. Все эти доработки позволили получить более низкую влажность осадка. Ниже на странице приведены результаты испытаний центрифуги ФГВ-1300.

Характеристики центрифуг ФГВ

Наименование параметра и размера	**ФГВ-1100**	**ФГВ-1300**	**ФГВ-1500**
Производительность по исходному продукту, т/ч	не более150	не более 150	не более 400
Влажность обезвоженного осадка, %	7,5...8,5	3...7	7,5...8,5
Частота вращения ротора, об/мин	310;400;435	520	250;310;345
Частота колебаний ротора, кол/мин	1535;1620;1750	1900	1500;1620;1750
Площадь фильтрующей поверхности ротора, м^2	2,1	2,7	4
Наибольший диаметр конической части ротора, мм	1150	1320	1500
Мощность электродвигателей, кВт	44,8	60	82,8
Масса центрифуги с комплектом ЗИП, кг	5875	4400	7800
Габаритныеразмеры:			
Длина, мм	2685	3220	2945
Ширина,мм	2580	2585	2780
Высота, мм	2130	2320	2335

ЦЕНТРИФУГИ ВЕРТИКАЛЬНЫЕ ИНЕРЦИОННЫЕ ФВИ

Центрифуги фильтрующие вертикальные с инерционной выгрузкой осадка применяются для обезвоживания концентрата угля и антрацита класса 0...13 (25) мм.



Характеристики центрифуги ФВИ

Наименование параметра и размера	**ФВИ-1001**
Назначение	Обезвоживание материалов класса 0...13 (25)мм
Производительность по исходному продукту, т/час	не более 80
Влажность обезвоженного осадка, %	7,5
Частота вращения ротора, об/мин	420;470
Площадь фильтрующей поверхности ротора, м²	1,45
Внутренний диаметр корпуса ротора, мм	1000
Мощность электродвигателей, кВт	22
Масса центрифуги с комплектом ЗИП, кг	3385
Габаритные размеры:	
Длина, мм	2545
Ширина, мм	2060
Высота, мм	1650

Проектируем и изготавливаем центрифуги по техническому заданию заказчика.

СЕПАРАТОРЫ

Сепаратор – это оборудование, предназначенное для разделения материала на две или три фракции по физическим характеристикам, например, по крупности, удельному весу частиц, магнитным и электрическим свойствам.

Мы выпускаем сепараторы следующих типов:

- **Магнитные сепараторы мокрого обогащения ПБМ;**
- **Магнитные сепараторы сухого обогащения ПБС;**
- **Колесные сепараторы СКВП, СКВ, СТК.**

МАГНИТНЫЕ СЕПАРАТОРЫ

Магнитные сепараторы классифицируются:

1. По типу среды, в которой осуществляется разделение:

- Сухого обогащения;
- Мокрого обогащения.

2. По направлению движения исходного продукта и продуктов разделения, сепараторы с нижней подачей материала делятся на:

- прямоточные;
- противоточные;
- полупротивоточные.

3. По напряженности и силе магнитного поля сепараторы делятся на три группы:

- Сепараторы со слабым магнитным полем;
- Сепараторы с сильным магнитным полем;
- Сепараторы с регулируемым магнитным полем.

Эта классификация является основной и одновременно классифицирует сепараторы по виду перерабатываемых продуктов.

Магнитная система барабанных сепараторов мокрого и сухого обогащения выполнена либо на постоянных ферритовых магнитах, либо на неодимовых магнитах с напряженностью магнитного поля на поверхности барабана до 0,9 Тл.

МАГНИТНЫЕ СЕПАРАТОРЫ МОКРОГО ОБОГАЩЕНИЯ ПБМ



Характеристики магнитных сепараторов ПБМ

Наименование параметра и размера	90/250	П 90/250	ПП 90/250	120/300	ПП 120/300	ПП1 20/300	150/200	П 150/200	ПП 150/200
Производительность по твердому исходному продукту, т/час	100	130	160	150	200	250	128	170	210
Крупность исходного продукта, не более мм	6	3	1	6	3	1	6	3	1
Диаметр рабочей части барабана, мм	900			1200			1500		
Длина барабана (включая реборды), мм	2500			3000			2000		
Напряженность магнитного поля на поверхности барабана, не менее Тл	0,016÷0,5								
Число магнитных блоков(сектор МС°)	8(120)			10(120)			12(120)		
Частота вращения барабана, мин	26			21			17		
Номинальная мощность электродвигателя, кВт	4			7,5					
Габаритные размеры сепаратора, не более мм									
Длина (вдоль оси барабана)	3400			4015			~3000		
Ширина	1600	1670	1470	1900	2075	~2100	~2700		
Высота	1820		1680	1975		~1975	~2600		
Масса сепаратора, кг	4120	4200		6100	6300	~6300	~6000		

Все сепараторы могут поставляться в двухстадийном варианте.

МАГНИТНЫЕ СЕПАРАТОРЫ СУХОГО ОБОГАЩЕНИЯ ПБС



Характеристики магнитных сепараторов ПБС

Наименование параметра и размера	60/20	60/40	60/60	60/80	60/100	90/250	150/200	50/60;75; 95;115	65/75;95; 115;140	80/95;115; 140;160	100/115; 140;160; 180	31/12
Производительность по продукту, т/час	15	30	100	150	180	350	400	60÷110	80÷140	100÷160	150÷260	20
Крупность продукта, неболее, мм	50					100		50				
Диаметр рабочей части барабана, мм	600					900	1500	520	670	820	1020	360
Длина барабана (включая реборды), мм	200	400	600	800	1000	2500	2000	600, 750, 950, 1150	750, 950, 1150, 1400	950, 1150, 1400, 1600	1150, 1400, 1600, 1800	120
Напряженность магнитного поля на поверхности барабана, не менее Тл	0,016÷0,5											
Число магнитных блоков(сектор МС°)	10 (145)					14 (170)		11 (160)	10 (160)	12 (160)	14 (160)	1
Частота вращения барабана, мин	20							регулируемая				
Номинальная мощность электродвигателя, кВт	0,75					1	1,5	см. паспорт транспортера				0,18
Габаритные размеры сепаратора, не более мм												
Длина	1584					2900	2400					1130
Ширина	900			1250		1500	1800					1530
Высота	1035					1800		520	670	820	11020	1004
Масса сепаратора, кг	270	680	830	~1100	~1350	~4000	5000	400÷4000				160

Проектируем и изготавливаем магнитные сепараторы по техническому заданию заказчика.

СЕПАРАТОРЫ КОЛЕСНЫЕ СКВП; СКВ; СТК



Предназначены для обогащения углей, антрацитов и сланцев крупностью 13 – 300 мм в тяжелой среде с разделением на два продукта: концентрат и отходы обогащения. Применяются в технологических схемах цепи аппаратов обогатительных фабрик и установок.

Сепараторы снабжены приемником с лотком, совершающим возвратно-поступательное движение в ванне с суспензией и перемешивающим затонувший продукт, что повышает эффективность работы и исключает расслоение суспензии по высоте ванны. Сепаратор СКВП-32 выпускается в двух исполнениях: производительностью 500 т/ч и 380 т/ч.

Область применения: угольная промышленность.

Изготавливаем сепараторы СКВП с цевками с обеих сторон колеса.

Характеристики сепараторов СКВП, СКВ, СТК.

Наименование параметра и размера	СКВП-20	СКВП-32-500	СКВП-32-380	СТК-12 (СКВ-3/1,2х1-В)
Ширина ванны, мм	2000	3200	3200	1200
Производительность по исходному продукту, т/ч:				
При крупности 13–300 мм	215	400	300	125
При крупности 25–300 мм	270	500	380	160
Мощность электродвигателей, кВт:				
Привода элеваторного колеса	5,5	11 (2х5,5)	11 (2х5,5)	4
Привода гребкового механизма	2,2	2,2	2,2	2,2
Лотка	–	4	–	–
Габаритные размеры, мм:				
Длина	4500	7000	5900	4600
Ширина	4700	6400	6400	3700
Высота	4100	5800	5800	3500
Масса, кг	15800	31200	27800	12000

Проектируем и изготавливаем сепораторы по техническому заданию заказчика.

ЖЕЛЕЗООТДЕЛИТЕЛИ

САМОРАЗГРУЖАЮЩИЙСЯ МАГНИТНЫЙ ЖЕЛЕЗООТДЕЛИТЕЛЬ ЖС



Саморазгружающийся магнитный железоотделитель предназначен для извлечения крупных металлических включений из материала, движущегося по конвейеру. Увеличенная длина магнитной системы обеспечивает эффективное извлечение и автоматический выброс магнитной фракции за пределы конвейера.

Благодаря увеличенной длине магнитной системы на основе постоянных магнитов, оборудование только извлекает особо крупные металлические включения массой до 30 кг с расстояния до 350 мм, но и обеспечивает эффективный выброс магнитной фракции за пределы конвейера.

Преимущества:

- Непрерывная очистка от магнитных примесей происходит в автоматическом режиме и не требует участия персонала.
- Универсальное решение для монтажа в линию. Железоотделитель встраивается в существующую линию и не требует серьезного переоборудования участка. Предусмотрена возможность продольной и поперечной установки.
- Эффективная работа в сложных условиях. Глубина извлечения до 550 мм, масса извлекаемого металла до 60 кг.

ПОДВЕСНОЙ МАГНИТНЫЙ ЖЕЛЕЗООТДЕЛИТЕЛЬ ПЖ

Подвесные железоотделители используются для автоматической очистки потока материалов от металлических примесей. Устройства устанавливаются над конвейером, создавая мощное магнитное поле, которое захватывает ферромагнитные включения. Это позволяет удалять металлические частицы из сырья, минимизируя износ оборудования и предотвращая поломки. Железоотделители подвесные электромагнитные применяются на

предприятиях, где необходима высокая производительность и надежная защита производственного процесса. Они справляются с извлечением металлических включений даже в условиях интенсивной работы и сложных промышленных задач.

Параметры:

Ширина рабочей зоны – от 400 до 2000 мм.

Высота подвеса над конвейером – до 500 мм, что позволяет устанавливать устройства практически на любые линии.

Температурный диапазон – от -40 до +50 °С, что обеспечивает стабильную работу в сложных условиях.

Электромагнитные модели оснащены системой охлаждения, которая предотвращает, перегрев при длительной работе.

Использование подвесных железоотделителей с механической системой очистки наиболее эффективно при низком уровне содержания сильномагнитных включений в перерабатываемых материалах. При высоком содержании металлических включений в сырье рекомендуется использование саморазгружающихся моделей.

ШКИВНОЙ МАГНИТНЫЙ ЖЕЛЕЗООТДЕЛИТЕЛЬ ЖШ

Шкивной магнитный железоотделитель СМБ с автоматической очисткой обеспечивает качественное извлечение сильномагнитных включений различной крупности из высокого насыпного слоя материала.

2 в 1: магнитный железоотделитель + приводной барабан.

СМБ встраивается в конвейер в качестве приводного барабана в месте пересыпи материала с ленты, обеспечивая непрерывную очистку сырья от примесей.

Преимущества:

- Оборудование не нуждается в электроэнергии для генерации магнитного поля и отличается от электромагнитных аналогов существенно большей надёжностью и эффективностью при работе с небольшими слоями материала.
- Непрерывная очистка от магнитных примесей происходит в автоматическом режиме и не требует участия персонала.
- Шкивные железоотделители СМБ устанавливаются вместо приводного барабана конвейера в месте схода транспортируемого материала с ленты в условиях, когда установка отдельного вида оборудования в существующую технологическую линию не представляется возможной или установка данной конструкции является оптимальной.

ПРОБОРАЗДЕЛОЧНЫЕ МАШИНЫ МПЛ



Предназначены для измельчения каменных и бурых углей, антрацитов, горючих сланцев и продуктов их обогащения крупностью 150 и 300 мм соответственно, а также для выделения лабораторных проб. Могут использоваться для измельчения и выделения проб материалов, имеющих аналогичные характеристики (крупность, абразивность, крепость и т.п.). Представляют собой стационарные установки, включающие ленточный питатель, молотковую дробилку, ковшовый сократитель, приводы и шкаф управления. Все узлы машин смонтированы на раме.

Характеристики машин проборазделочных

Наименование параметра и размера	МПЛ-150М	ПЛ-300	МПЛ-300
Производительность, т/ч не более	2,2	6...10	13...15
Крупность исходного материала, мм, не более	150	300	300
Крупность выдаваемого продукта для проб, мм	0...3	10	0-3
Количество проб, выдаваемых машиной, шт	3	3	3
Установленная мощность, кВт не более	18 (15/1,5/1,5)	21,5 (18,5/1,5/1,5)	40
Габаритные размеры, мм не более			
Длина	2000	2600	3200
Ширина	1100	1415	2300
Высота	1800	2600	3170
Режим работы	Ручной/Автоматический с пробоотборником		
Масса, кг	1750	3567	7100

ПРОБОРАЗДЕЛОЧНЫЕ МАШИНЫ МДМ-5х2, ПА-10

ПА-10

Предназначена для измельчения лабораторных проб крупностью не более 10 мм до аналитической пробы крупностью не более 0,2 мм.

Машина представляет собой стационарную установку, включающую дробилку с дозирующим вибропитателем, электроприводом, бункер-приемник измельченного материала и блок управления. Все элементы смонтированы на подставке.





МДМ-5х2

Предназначена для дробления хрупких и малоабразивных материалов (уголь каменный, уголь бурый, антрацит, кокс и керамика) с исходной крупностью до 150 мм до лабораторной крупности.

Машина представляет собой дробилку, установленную на раму, с бункером для исходного материала. На раме установлен корпус и электродвигатель. В корпусе дробилки установлен ротор с шестью рядами свободно висящих ударных элементов. Корпус состоит из основания и крышки. Верхняя часть корпуса футерована износостойкими плитами. Замена ударных элементов и решеток производится при снятой крышке.

Характеристики машин МДМ-5х2, ПА-10

Наименование параметра и размера	МДМ-5х2	ПА-10
Производительность, т/ч не менее	2	0,085
Крупность исходного материала, мм, не более	150	10
Крупность выдаваемого продукта для проб, мм	0,5 или более	0-0,2
Количество проб, выдаваемых машиной шт	1	1
Влажность исходного материала	до 18	Воздушно-сухое состояние
Емкость бункера для исходной пробы, л	45	1
Установленная мощность, кВт	11	4
Габаритные размеры, мм не более		
Длина, ширина, высота	1160*790*1530	500*560*1400
Условия эксплуатации	Помещение класса В-IIа	Помещение класса В-IIа
Режим работы	Ручной	Ручной
Напряжение сети, В	380	380
Масса, кг не более	600	130

ПРОБООТБИРАТЕЛИ МАЯТНИКОВОГО ТИПА ПММ



Предназначены для отбора проб углей каменных и бурых, антрацитов, горючих сланцев, продуктов их обогащения и других сыпучих материалов со свойствами, аналогичными углям, сланцам и продуктам их обогащения с лент желобчатой формы, с целью контроля качества материала транспортируемого ленточными конвейерами.

Рабочая влага опробуемых материалов не должна превышать: для бурых углей – 60 %, для каменных углей и антрацитов – 18 %, для горючих сланцев – 17 %.

Характеристики пробоотборников

Наименование параметра и размера	ПММ-6,5	ПММ-8	ПММ-10	ПММ-12	ПММ-16	ПММ-20
Производительность опробуемого потока, т/ч	300	500	850	1100	2000	4000
Крупность опробуемого материала, мм	0...150	0...150	0...200	0...300	0...300	0...300
Ширина раскрытия отбирающего устройства, мм	100, 200, 300.		100, 200, 300, 400, 600.			
Ширина ленты опробуемого потока, мм	650	800	1000	1200	1300...1600	1800...2000
Скорость отбирающего устройства, м/с не менее	1...2				1,5...3	3,0±0,1
Номинальная мощность двигателя, кВт	3				7,5	11
Интервал между отборами проб (циклами), с	10...1200					
Габаритные размеры, мм не более						
Длина	1600	1750	1900	1900	2500	3100
Ширина	1100	1100	1400	1400	1500	1700
Высота над рамой	1330	1500	1900	1900	2200	2800
Масса с электрошкафом, кг	620	700	1035	1035	1465	1900

ЭЛЕВАТОРЫ



ЭЛЕВАТОРЫ ОБЕЗВОЖИВАЮЩИЕ КОВШОВЫЕ

Элеваторы ЭО предназначены для наклонного транспортирования под углом 65° с попутным обезвоживанием различных продуктов обогащения.

Изготавливаем элеваторы двух типов:

- **с сосредоточенным расположением ковшей на каждом шаге: ЭО4С, ЭО6С, ЭНТ8С, ЭО10С, ЭО12С;**
- **с рассредоточенным расположением ковшей через шаг цепи: ЭО4, ЭО6, ЭО8, ЭО10, ЭО12.**

Характеристики элеваторов ЭО сосредоточенных

Наименование основного параметра	Ед. изм.	ЭО-4С	ЭО-6С	ЭНТ-8С	ЭО-10С	ЭО-12С
Производительность при насыпном весе, равном 1 т/м³	т/ч	17,2-38,4	34,8-77	61-137	77-171	123-280
Скорость движения ковшовой ленты	м/сек	0,17; 0,25; 0,38				
Угол наклона к горизонту	град	65				
Ширина ковша	мм	400	650	800	1000	1250
Шаг ковшей	мм	320	400	400	400	500
Вместимость ковша	м³	0,018	0,045	0,08	0,1	0,2
Шаг цепи	мм	320	400	400	400	500
Потребляемая мощность электродвигателя	кВт	22	30	30	65	75
Длина элеватора, не более	м	30		25		

Характеристики элеваторов ЭО рассредоточенных

Наименование основного параметра	Ед.изм.	ЭО-4	ЭО-6	ЭНТ-8	ЭО-10	ЭО-12
Производительность при насыпном весе, равном 1 т/м³	т/ч	8,6-19,2	17,2-38,5	30,6-68,4	38-85	61,2-140
Скорость движения ковшовой ленты	м/сек	0,17; 0,25; 0,38				
Угол наклона к горизонту	град	65				
Ширина ковша	мм	400	650	800	1000	1250
Шаг ковшей	мм	640	800	800	800	800
Вместимость ковша	м³	0,018	0,045	0,08	0,1	0,2
Шаг цепи	мм	320	400	400	400	500
Потребляемая мощность электродвигателя	кВт	13	22	30	40	50
Длина элеватора, не более	м	30			25	

Примечание: производительность указана при скоростях движения ковшовой ленты 0,17 м/с и 0,38 м/с.

Коэффициент заполнения ковшей 0,5 при насыпной плотности материала 1/м³.

БАГЕР-ЭЛЕВАТОРЫ ТИПА ЭБ, ЭОСБ

Характеристики багер-элеваторов ЭО

Наименование параметра и размера	Ед. изм.			
		ЭБ 10	ЭОСБ 10	ЭОСБ 12
Производительность при насыпном весе, равном 1 т/м³	т/ч	60-230	96,5-370	154-388
Скорость движения ковшовой ленты	м/сек	0,17; 0,25		
Угол наклона к горизонту	град	60-75		
Ширина ковша	мм	1000	1000	1250
Шаг ковшей	мм	800	400	500
Вместимость ковша	л	125	100	200
Шаг цепи	мм	400		
Потребляемая мощность, не более	кВт	30	40	55
Длина элеватора, не более	м	25		

Производительность минимальная указана при скорости движения ковшовой ленты 0,17 м/с и коэффициенте заполнения ковшей 0,5; максимальная – при скорости движения ковшовой ленты 0,25 м/с и коэффициенте заполнения ковшей 0,9.

Проектируем и изготавливаем оборудование по техническому заданию заказчика.

ЦЕПИ КОВШОВЫЕ ДЛЯ ЛЮБЫХ ВИДОВ ЭЛЕВАТОРОВ



ОТСАДОЧНЫЕ МАШИНЫ

Отсадочные машины предназначены для гравитационного обогащения методом отсадки. Отсадочные машины нашего производства оснащены современной системой пневмопривода, благодаря чему существенно улучшается эффективность разделения. Система управления отсадочных машин выполнена на базе промышленных контроллеров ведущих мировых производителей с учетом всех современных требований. Система автоматического управления отсадочной машиной предназначена для автоматического управления процессом отсадки, обеспечивая возможность интеграции в системы управления верхнего уровня с доступом ко всем технологическим параметрам. Система управления разработана и изготавливается на самой современной элементной базе с учетом последних достижений электроники, но не в ущерб надежности и простоте обслуживания.

Мы разработали и выпускаем отсадочные машины нового поколения, удовлетворяющие потребности в обогащении руд черных, цветных и редких металлов, дробленых ферросплавных шлаков и др. и решающие задачи обогатительных предприятий. Наш завод разработал и внедрил в производство отсадочные машины с увеличенным первым отделением. Применение данной конструкции позволило более эффективно сформировать разделенную постель к началу второго отделения, а также увеличить нагрузку на машину.



ОТСАДОЧНЫЕ МАШИНЫ ТИПА ВБ

В настоящее время разработаны отсадочные машины ВБ-2,5х3 (ширина решета 1,25 м, площадь отсадки 7,5 м2, трехкамерная) и ВБ-2,5х2 (ширина решета 1,25 м, площадь отсадки 5 м2, двухкамерная) с элеваторной разгрузкой, предназначенные для обогащения литейных шлаков металлургического производства феррохрома, ферромарганца, клинкера цинковых шлаков, обогащения шахтных отвалов и др.

ОТСАДОЧНЫЕ МАШИНЫ С ПОДВИЖНЫМ РЕШЕТОМ ВХ

Отсадочные машины с подвижным решетом – это современное высокоэффективное обогатительное оборудование, позволяющее получать наилучшее качество разделения продуктов при значительном сокращении эксплуатационных и энергозатрат.

Основными отличиями машин данного типа, обеспечивающим им существенные преимущества над традиционными отсадочными машинами, являются:

- лучшая эффективность разделения материала благодаря подвижному решету;
- экономия электроэнергии в 2,5-4 раза;
- снижение расхода подрешетной воды в 3-4 раза;

- снижение расхода воздуха в 4-5 раз;
- уменьшение необходимого объема водоотстойников в 3 раза;
- возможность применения вместо мощных турбовоздуходувок компактных компрессоров, не требующих специального фундамента;
- улучшенная выгрузка тяжелых фракций благодаря современной интеллектуальной системе управления;
- современная система управления на базе промышленного контроллера с панелью оператора и возможностью интеграции в систему управления предприятием.

Такие машины, как МО424, МО318, МО212, МО208, давно известны и нашли широкое применение при обогащении углей, руд черных и цветных металлов, а также другого минерального сырья.

Созданы отсадочные машины нового поколения, удовлетворяющие потребность в обогащении руд черных, цветных и редких металлов, дробленых ферросплавных шлаков и др., и решающие задачи обогатительных предприятий.

Сейчас можно заказать усовершенствованные отсадочные машины, что повысило их технический уровень, отвечающий всем требованиям обогащения полезных ископаемых.

Новшества:

• модульное исполнение камер отсадочной машины, позволяющее производить установку на месте эксплуатации без дополнительных переделок;

• левое или правое исполнение расположения исполнительных органов (пневмоприводов, водяного коллектора и др.) машины;

• установка разгрузочного устройства и привода разгрузочного устройства в левом или правом положении;

• установка привода разгрузочного устройства как у разгрузочного устройства машины, так и вверху над машиной.

Система управления воздушно-пульсационным режимом оснащена блоком вынужденных колебаний (БВК) со светодиодными матрицами с аддитивными (наложенными) колебаниями (НК). В цикле «ВПУСК I» на нисходящем ходе обогащаемого материала происходит дополнительный впуск (цикл «ВПУСК II» - наложенные колебания), что позволяет более полно использовать возможности технологической наладки отсадочной машины в процессе эксплуатации.

Система управления разгрузкой (привод разгрузочного устройства с асинхронным двигателем) оснащена частотными преобразователями, которые имеют собственную защиту и защиту асинхронного двигателя от перегрузок, особенно при малых оборотах.

По желанию заказчика возможна установка контроллера, управляющего в автоматическом режиме частотными преобразователями асинхронных двигателей разгрузочных устройств и разрыхленностью постели отсадочной машины. Контроллер позволяет подключать к машине автоматизированные системы контроля качества продуктов обогащения (золомеры), а также интегрировать с уже имеющимися у потребителя системами.

В настоящее время разработаны отсадочные машины ВБ-2,5х3-М (ширина решета 1,25 м, площадь отсадки 7,5 м2, трехкамерная) и ВБ-2,5х2-В (ширина решета 1,25 м, площадь отсадки 5м2, двухкамерная) с элеваторной разгрузкой для обогащения литейных шлаков металлургического производства феррохрома, ферромарганца, клинкера цинковых шлаков, обогащения шахтных отвалов и др.

НЕСТАНДАРТНОЕ ОБОРУДОВАНИЕ



Одним из направлений нашей деятельности является производство нестандартного оборудования, которое позволяет повысить эффективность работы обогатительных фабрик, ГОКов, металлургических комбинатов, карьеров и шахт и снизить производственные затраты.

Мы изготавливаем различное нестандартное оборудование:

Виброизолирующие рамы, ванны, коробы и течки грохотов, дробилок, конвейеров;
Зумпфы;
Редукторы и мотор-редукторы цилиндрические, конические, коническо цилиндрические, червячные;
Коксовыталкиватели, штанги выталкивания вагона установки коксотушения;
Звезды Гризли;
Механизм передвижения и штанги выталкивателей, редукторы разворота, платформы;
Краны пароинжекции, дроссели;
Дробильно-фрезерные машины;
Самоходные буровые установки;
Породопогрузочные машины.
Вагоноопрокидыватель;
Коксонаправляющая двересьемной машины;
Лебедка;
Загрузочное устройство установки сухого тушения кокса УСТК;
Кран реверсивный;
Стояк газоотводящий – для подключения камеры коксования;
Газовоздушные клапана, реверсивные клапаны;
Дверь коксовой печи;
Броня коксовой печи;
Рама коксовой печи;
Рамка уплотняющая;
Бабка винта;
Крышка загрузочного люка;
Кронштейн боковой;
Тройник стояка отвода коксового газа;
Колено стояка отвода коксового газа.



ЛИТЬЕ ЧУГУННОЕ И СТАЛЬНОЕ:

Марки чугуна: СЧ15 – СЧ40, ВЧ40 – ВЧ60, АЧС, с отбелом, массой от 5 кг до 500 кг.

Стали: 15Л – 50Л, низколегированные, марганцовистые, высоколегированные сплавы с хромом и никелем, массой от 5 кг до 500 кг.

Выполняем отливки в полном соответствии с химическим анализом импортных сплавов.

Среднемесячный объём выпуска литья составляет:
Чугунное литьё - до 60 тонн.
Стальное литьё - до 30 тонн.

Наши возможности охватывают весь цикл производства: разработка КД, проектирование, изготовление оснастки с последующей отливкой.



ШПАЛЬТОВЫЕ ЩЕЛЕВЫЕ СИТА



Сита используются в качестве просеивающих поверхностей, дуговых сит и роторов центрифуг для обезвоживания, фильтрации, промывки, сушки и сортировки различных сыпучих и кусковых материалов.

Изготавливаем шпальтовые сита следующих типов:
- **Щелевые сита на соединительных шпильках (петлевые) по ГОСТ 9074-85**
- **Сварные шпальтовые сита**
- **Роторы центрифуг**
- **Дуговые сита**

Мы изготавливаем щелевые сита, которые характеризуются различными типами и размерами профилей в широком диапазоне значений ширины щели. Наше предприятие выпускает щелевые сита и сетки, по чертежам заказчика. Рамка, ребра жесткости, шпильки изготавливаются из ст.3, либо из нержавеющей стали, в зависимости от требований заказчика.

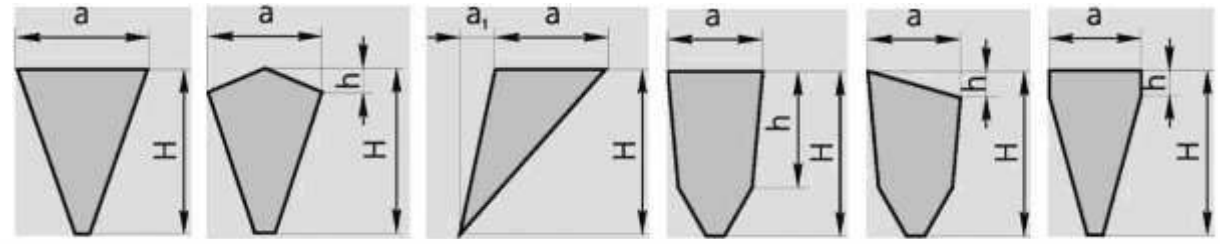

Тип 1 Тип 2 Тип 3 Тип 4 Тип 5 Тип 6

Размеры сечения колосника, мм		Ширина щели в свету(b,мм)						
		0,2-4,0	0,2-5,0	0,2-10,0	0,3-10,0	0,4-10,0	0,5-10,0	1,0-20,0
Тип 1	a	1,2-4,4	2,2-4,4	2,5-4,4	2,8-4,4	3,4-4,4	3,4-4,4	4,4
Тип 2	a	1,2-4,4	2,2-4,4	2,5-4,4	2,8-4,4	3,4-4,4	3,4-4,4	4,4
	h	(0,2-0,3)*a						
Тип 3	a	1,2-4,4	2,2-4,4	2,5-4,4	2,8-4,4	3,4-4,4	3,4-4,4	4,4
	a1	(0,2-0,3)*a						
Тип 4	a	1,8-2,2	1,8-2,5	2,2-2,8	2,5-3,4	2,8-3,4	3,4-5,0	3,4-5,0
	h	(1,4-1,7)*a						
Тип 5	a	1,8-2,2	1,8-2,5	2,2-2,8	2,5-3,4	2,8-3,4	3,4-5,0	3,4-5,0
	h	(0,2-0,3)*a						
Тип 6	a	1,8-2,2	1,8-2,5	2,2-2,8	2,5-3,4	2,8-3,4	3,4-5,0	3,4-5,0
	h	(0,2-0,3)*a						
	Нормальной прочности	(2,0-2,5)*a						

Конфигурация сита оптимизируется по живому сечению в зависимости от области применения, условий эксплуатации и с учетом требований по ширине щели, типу и размерам колосника.

Ширинащели в свету (b, мм)	Живое сечение сеток(М,%) при размере рабочей стороны колосника (а,мм)										
	1,2	1,8	2,2	2,5	2,8	3,4	4,4	5,0	8,0	10,0	12,0
0,2	14,3	10,0	8,3	7,4	-	-	-	-	-	-	-
0,3	20,0	14,3	12,0	10,7	9,7	8,1	-	-	-	-	-
0,4	25,0	18,2	15,4	13,8	12,5	10,5	8,3	7,4	-	-	-
0,5	29,4	21,7	18,5	16,7	15,2	12,8	10,2	9,7	-	-	-
0,7	36,8	28,0	24,1	21,9	20,0	17,1	13,7	12,3	8,0	-	-
1,0	45,5	35,7	31,3	28,6	26,3	22,7	18,5	16,7	11,1	9,1	7,7
3,0	71,4	62,5	57,7	54,5	51,7	46,9	40,5	37,5	27,3	23,1	20,0
5,0	80,6	73,5	69,4	66,7	64,1	59,5	53,2	50,0	38,5	33,3	29,4
7,0	-	79,5	76,1	73,7	71,4	67,3	61,4	58,3	46,7	41,2	36,8
10,0	-	-	-	80,0	78,1	74,6	69,4	66,7	55,6	50,0	45,5
15,0	-	-	-	-	-	-	77,3	75,0	65,2	60,0	55,6
20,0	-	-	-	-	-	-	-	80,0	71,4	66,7	62,5
30,0	-	-	-	-	-	-	-	-	78,9	75,0	71,4

Расстояние между рёбрами жесткости может изменяться в пределах от 25 мм до 100 мм.

В петлевых ситах расстояние между шпильками составляет 80 или 100 мм. Все сита поставляются в собранном виде.

Наш сайт в интернете:
VOSTOK-MZ.COM

346506, Россия, Ростовская область,
г. Шахты пер. Сокольнический, 8А

+7(863)226-98-42
+7(928)628-01-00
+7(919)890-45-55

info@vostok-mz.com
sale@vostok-mz.com
snab2@vostok-mz.com

FAX +7(8636)23-67-46